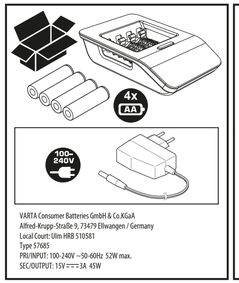

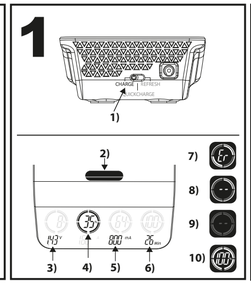

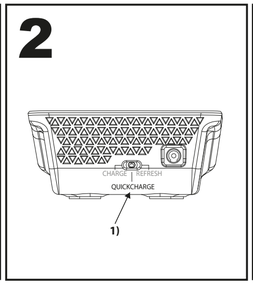

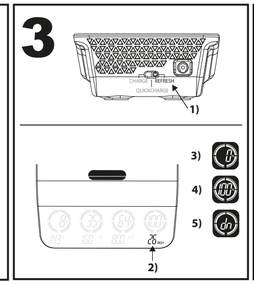

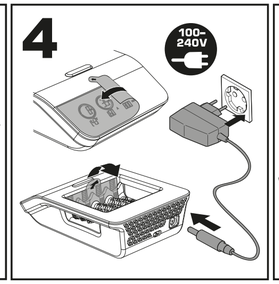

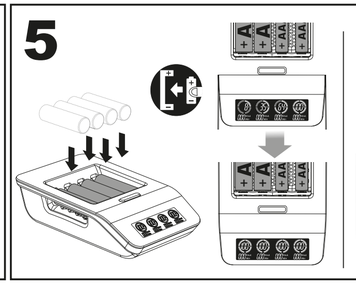

*	TIMER CUT OFF	Charge		Quick Charge	
		AAA	AA	AAA	AA
	2h 15min	2h 15min		25min	25min
	2h 15min	4h 30min		50min	50min

6		AAA	AA	AA	AA	AA
mAh		800	1000	1600	2100	2400	2600
	(min)	18	23	15*	18	21	23
	(min)	36	46	30	36	42	46

BG

Безопасност

Опасност от нараняване! Обикновените батерии могат да експлодират при зареждане. Зареждайте само Ni-MH презаредещи батерии, не обикновени батерии. Интегрирана функция за защитно изключване и функция за детта-V изключване.

Затрисвайте на батериите и зарядното устройство / адаптер по време на зареждане е нормално. Никога не зареждайте ръкавсани, счупени или течащи презаредещи батерии. Не отварийте, не хъзвайте в огъи и не закъсвайте презаредещите се батерии и зарядното.В случай на повреда/счупване, свържете се с търговеца на Varta.

Този уред може да се използва от деца над 8-годишна възраст, както и от хора с ограничени физически, сетивни или умствени способности, или липса на опит и познания, ако са наглеждани/инструктирани и разбират опасностите. С уреда не трябва да играят деца. Почистването и поддръжката не трябва да се извършват от деца, освен ако те не са над 8-годишна възраст и някой ги наглежда.

Основна информация

Фиг. 1: Описание на режимите на зареждане

1) Зареждане — Зареждане

2) Бутон за избиране на информацията на дисплея (V, mA/ A, мин)

3) волтаж на батерията в/на V

4) Ток на зареждане в mA/A

5) време на зареждане в минути (мин)

6) зареждане: състояние на зареждане: 1 четвърт кръг=5-25%, 2=26-50%, 3=51-75%, 4=76-100%

7) дефектна/грешка батерия (Автоматичното разпознаване може да отнеме няколко минути)

8) обработка

9) няма символ = грешка: няма контакт, грешна поларизация.

10) зареждането е завършено

Фиг. 2: Режим бързо зареждане

1) Бързозарядно устройство = режим за бързо зареждане; зарежда презаредещи батерии за до 15 минути (на база 1-2 AA 1600mAh)

Фиг.3: Режим на опресняване

1) Обновяване = подобрява общата новя презаредещи батерии; Вкарваните батерии са напълно изтощени и са заредени няколко пъти подред (до 5 цикъла) за възстановяване на максималния капацитет на батерията. Режимът на обновяване е приключил когато вече нямаш увеличаване на капацитета и дисплеят показва "dn".

2) Време на зареждане в минути (мин) започва от 0 след всеки цикъл. Режимът на обновяване стартира с разреждане; кръчето за зареждане свети

3) 0%: Презареждащата се батерия е напълно изтощена и изчаква всички други клетки да се изтощят. Когато всички вкарани батерии са изтощени, процесът на зареждане стартира отново; кръчето за зареждане мига

4) 100% мигане: Презареждащата се батерия се зарежда и изчаква всички други клетки да се заредят. Цикълът по зареждане - разреждане се повтаря до 5х

5) ён (готово) в 100% се редуват когато режимът на обновяване завършен; батерията се напълно зарежда.

Как да използвате зарядното устройство

Фиг.4: Свържете кабел. Зарядното устройство може да бъде използвано по целия свят. Където е необходимо, използвайте специфичния за съответната страна адаптер.

Фиг.5: Вкарайте батерии. И двата края на батерията трябва да бъдат свързани. Относителният капацитет се изчислява в зарядното чрез използване на времето на зареждане и тока. Продължителна причина NiMH батерите могат да предоставят само намалено референтно тогава и точно определение на съответното на зареждане. Его защо при определени обстоятелства показателят на дисплея могат да се променят по-късно от очакваното.

* Таймерът предлага презареждащи батерии от презареждане. Прекъсване на зареждането ще запули таймера. Функцията за защита на зарежданото предпазва батериите от презареждане. Нахнете батерите след като зарядното устройство е извадено от електрическата мрежа.

Среден КПД в работен режим 88,0%,

КПД при малък товар (10 %) 83,0%.

Консумираща мощност на празен ход, 0,09W

1) Защита на околната среда

За да се избегнат проблеми с околната среда и здравето, порадо опасните вещества в електрическите и електронните стоки, уредите, които са обозначени с този символ, не трябва да се изхвърлят с общия отпадък, а да се рециклират, използват за друга цел или рециклират. За повече информация относно рециклирането, моля, свържете се с отговорните местни власти.

CZ

Bezpečnost

Nebezpečí úrazu! Primární baterie mohou při nabíjení vybuchnout. Nabíjejte pouze akumulátory NiMH, nikoliv primární baterie. Integrované bezpečnostní vypnutí a funkce vypínání mimo dětí Va.

Zahřívání dobíjecích baterií a nabíječky / adaptéru během nabíjení je běžným jevem. Nepoužívejte nikdy zkorodované, poškozené nebo vytékat akumulátory. Dobíjecí baterie a nabíječku nerozebírejte, nehážejte do ohně ani nezkratujte. V případě poškození nebo závady se obraťte na prodejce sortimentu zboží VARTA.

Tento přístroj mohou používat děti ve věku od 8 let a osoby se sníženými fyzickými, senzorickými či mentálními schopnostmi nebo osoby, které výrobek nikdy nepoužívaly nebo jej neznají, pokud tak činí pod dozorem/bývy poučeny a rozumí souvisejícím rizikům. S přístrojem si nesmějí hrát děti. Děti nesmějí provádět čištění a běžnou údržbu, pokud nedosáhly věku alespoň 8 let a nejsou-li pod dozorem.

Základní informace

Obrázek 1: Popis režimů nabíjení

1) Charge = nabíjení

2) Tlačítko výběru zobrazených informací (V, mA / A, min)

3) napětí akumulátoru ve voltech (V)

4) nabíjecí proud v mA/A

5) Doba nabíjení v minutách (min)

6) nabíjení: stav nabíjení: 1 čtvrtina kruhu = 5–25 %, 2 = 26–50 %, 3 = 51–75 %, 4 = 76–100 %

7) vadná/nesprávná baterie (automatické rozpoznávání může trvat několik minut)

8) zpracování

9) nezobrazí se žádné symboly = chyba: není kontakt, nesprávná polarita

10) nabíjení dokončeno

Obrázek 2: Režim rychlého nabíjení

1) Rychlonabíječka = režim rychlého nabíjení; nabíjí dobíjecí baterie do 15 minut (platí pro 1-2 AA 1 600 mAh)

Obrázek 3: Režim revitalizace:

1) Obnova (refresh) = obnova kapacity starých dobíjecích baterií. Pro obnovení maximální kapacity baterií se vložené baterie projít až 5 cykly úplného vybití a nabití. Režim obnovy baterií je dokončen, jakmile nedochází k nárůstu kapacity a displej zobrazuje „dn".

2) Doba nabíjení v minutách (min) se začíná počítat od 0 po každém cyklu. Režim obnovy je zahájen vybíjením baterie; kruh zobrazující nabití zobrazuje pevně.

3) 0 %: Dobíjecí baterie je úplně vybitá a čeká na vybití všech ostatních článků. Po vybití všech vložených baterií se proces nabíjení znovu spustí; cyklus nabíjení bliká.

4) 100 % bliká: Dobíjecí baterie je nabitá a čeká na nabití všech ostatních článků. Cyklus nabití–vybití se až 5× zopakuje.

5) Po dokončení režimu obnovy a kompletním nabití baterií se zobrazí střídavě dn (done) a 100 %.

Použití nabíječky

Obrázek 4: Zapojte kabel. Nabíječku lze použít v kterékoli zemi na světě. Případně bude třeba použít adaptéru specifického pro danou zemi.

Obrázek 5: Vložte akumulátory. Každý akumulátor se musí dotýkat obou kontaktů. Relativní kapacita se vypočítá v nabíječce pomocí doby nabíjení a proudu. Ze systémových důvodů mohou články NiMH poskytnout pouze několik referenčních bodů pro přesné určení stavu nabíjení. Proto se za určitých podmínek mohou procenta na displeji mírně rychlejí, než je očekávano.

* Časovač chrání baterie před přebíjením. Každé zastření nabíječky do zásuvky spustí časovač znova. Nabíjecí pojistka chrání akumulátory před přebitím. Pokud nabíječka není připojená na síť, akumulátory vyjměte.

Průměrná účinnost v aktivním režimu 88,0%.

Účinnost při malém zatížení (10 %) 83,0%.

Spotřeba energie ve stavu bez zátěže 0,09W

1) **Ekologie**

Předcházejte ekologickým a zdravotním problémům způsobeným nebezpečnými látkami v elektrických a elektronických zařízeních. Zařízení označená tímto symbolem nelze likvidovat do netříděného komunálního odpadu, nýbrž je třeba je recyklovat či jinym způsobem využít. Za účelem získání dalších informací o problematice recyklace se laskavě obraťte na příslušný úřad.

D

Sicherheit

Verletzungsgefahr! Primärbatterien können beim Aufladen explodieren. Nur NiMH Akkus, keine Primärbatterien aufladen. Integrierte Sicherheitszeitabschaltung und Delta-V- Abschaltung.

Eine Erwärmung der Akkus und des Ladegeräts/Netzteils beim Aufladen ist normal. **Niemals** korrodierte, beschädigte oder auslgeladene Akkus aufladen. Akkus/Ladegerät **nicht** öffnen, ins Feuer werfen oder kurzschließen. Bei Schäden/Störungen VARTA-Händler kontaktieren.

Dieses Gerät ist für die Nutzung von Kindern ab 8 Jahren und älter sowie von Personen mit eingeschränkten physischen, sensorischen und geistigen Fähigkeiten geeignet, wenn sie diese Handhabung erklärt wurde/ sie dabei beaufsichtigt werden und ihnen die damit verbundenen Gefahren bewusst sind. Kinder sollten nicht mit dem Gerät spielen. Die Reinigung und Instandhaltung des Geräts darf nicht von Kindern durchgeführt werden, es sei denn sie sind älter als 8 Jahre und werden dabei beaufsichtigt.

Allgemeine Grundinformation

Bild 1: Beschreibung Lademodus

1) Charge = Aufladung

2) Schalter für Display Anzeige (V, mA/ A, min)

3) Akkuspannung in V

4) Ladestrom in mA/A

5) Ladezeit in Minuten (Min)

6) Aufladung: Ladezustand: 1 Viertelkreis = 5-25%, 2 = 26-50%, 3 = 51-75%, 4=76-100%

7) defekte/ falsche Akkus/ Primärbatterien (automatische Erkennung dauert wenige Minuten)

8) Ladezustandserhaltung

9) keine Symbole = Fehler: kein Kontakt, falsche Polarität

10) Akkus vollständig aufgeladen

Bild 2: Quick Charge Modus

1) Quick Charge = Schnellladе Modus; lädt Akkus in bis zu 15 Minuten (basierend auf 1-2 AA 1600mAh)

Bild 3: Refresh Modus

1) Refresh = Auffrischung älterer Akkus; Eingelegte Akkus werden mehrmals vollständig entladen und aufgeladen (bis zu 5 Durchläufe) um die maximale Kapazität des Akkus wiederherzustellen. Der Refresh Modus ist beendet sobald keine Kapazitätssteigerung mehr zu erkennen ist und das Display "dn" anzeigt.

2) Ladezeit in Minuten (min) startet nach einem Zyklus wieder bei 0. Refresh Modus startet mit dem Entladen des Akkus; Ladekreis leuchtet permanent

3) 0%: Akku ist komplett entladen und wartet bis alle eingelegten Zellen entladen sind. Sobald alle eingelegten Akkus entladen sind beginnt der Ladevorgang der Zellen; Ladekreis blinkt

4) 100% blinkt: Akku ist geladen und wartet bis alle eingelegten Zellen geladen sind. Lade-Entladezyklus wird maximal 5x wiederholt

5) dn (done = fertig) und 100% brechen im Wechsel pro Ladeschacht auf sobald Refresh Modus beendet ist; Akkus sind vollständig geladen

Verwenden des Ladegerätes

Bild 4: Kabel anschließen. Ladegerät ist weltweit einsetzbar. Ggf. einen länderspezifischen Adapter verwenden.

Bild 5: Akkus einlegen. Jeder Akku muss beide Kontakte berühren. Die Werte der Kapazitätsanzeige werden über die Ladezeit und den Strom im Ladegrät rechnerisch ermittelt. Es gibt systembedingt wenig mögliche Referenzpunkte die beim Laden einer NiMH Zelle genau ermittelt werden können und aufgrund derer eine präzise Aussage über den Ladezustand gemacht werden kann. Deshalb kann die Anzeige u.U. auch in kürzerer Zeit größere prozentuale Werte überspringen.

* Timer schützt die Akkus vor Überladung. Jedes Einstecken startet den Timer neu. Ladekontrolle schützt die Akkus vor Überladung. Bei nicht angeschlossenem Ladegerät die Akkus entnehmen.

Durchschnittliche Effizienz im Betrieb 88,0%,

Effizienz bei geringer Last (10%) 83,0%.

Leistungsaufnahme bei Nulllast 0,09W

1) **Umweltschutz**

Zur Vermeidung von Umwelt-und Gesundheitsproblemen durch gefährliche Stoffe in Elektro- und Elektronikgeräten, dürfen Geräte, die mit diesem Symbol gekennzeichnet sind, nicht mit dem unsortierten Hausmüll entsorgt werden, sondern müssen wiederverwendet oder verwertet werden. Für weitere Informationen zum Thema Recycling wenden Sie sich bitte an die jeweils zuständige Behörde.

DK

Sikkerhed

Risiko for personskade! Primære (Alkaline, Brun stens) batterier kan eksplodere under opladning. Oplad kun Ni-MH genopladelige batterier, ikke primære batterier. Integreret sikkerhedsafbryder og minus delta-V afbryderfunktion.

Det er normalt at batterier og oplader/adapter bliver varme under opladning. Oplad aldrig batterier, der er korroderede, beskadigede eller udladene. Genopladelige batterier og opladere må ikke åbnes, brændes eller kortsluttes. Kontakt VARTA forhandleren ved skader/fejl.

Dette apparat kan anvendes af børn fra 8 år og derover og personer hvis fysiske, sansemæssige eller mentale evner er nedsat, eller personer uden den fornødne erfaring, hvis de er blevet instrueret/har været under opsyn og forstår de forbundne farer. Børn må ikke lege med apparatet. Rengøring og vedligeholdelse må ikke foretages af børn, medmindre de er over 8 år og holdes under opsyn.

Generelle oplysninger

Fig. 1: Beskrivelse af ladeindstillinger:

1) Charge = opladning

2) Knap til valg af vist information (V, mA/A, min)

3) batterispænding i V

4) opladningsstrøm i mA/A

5) Opladningstid i minutter (min)

6) oplader: Ladetilstand: 1 kvart cirkel=5-25%, 2=26-50%, 3= 51-75%, 4= 76-100%

7) defekt/forkert batteri (automatisk genkendelse kan tage nogle få minutter)

8) behandler

9) ingen symboler = fejl, igen kontakt, forkert polaritet

10) opladning afsluttet

Fig. 2: Hurtigopladningstilstand

1) Hurtigoplader = hurtigopladningstilstand; oplader genopladelige batterier i løbet af 15 minutter (baseret på 1-2 AA 1600 mAh)

Fig. 3: Regenerering

1) Genopfrisk = optimering af ældre genopladelige batterier; isatte batterier lades helt op og oplades flere gange efter hinanden (op til 5 cykler) for at genetablere batteriets maksimale kapacitet. Tilstanden Genopfrisk afsluttes, så snart der ikke længere sker nogen kapacitetsforøgelse, og "dn" vises på displayet.

2) Opladningstid i minutter (min) starter fra 0 efter hver cyklus.Tilstanden Genopfrisk starter med at aflade batterier; opladningsområdet lyser konstant

3) 0%: Det genopladelige batteri er helt afladet og venter på, at andre celler afsluttes. Så snart alle isatte batterier er blevet afladet, starter opladningsprocessen igen; opladningssymbolet blinker

4) 100% blinker: Det genopladelige batteri er opladet og venter på, at andre celler bliver opladet. Opladnings-/afladningscyklussen gentages op til 5x.

5) dn (done (gennemført)) og 100% vises skiftevis, så snart tilstanden Genopfrisk er gennemført; batterierne er helt opladet

Brug af opladeren

Fig. 4: Tilslut kablet. Opladeren kan bruges over hele verden. Anvend evt. en specielt adapter til det pågældende land.

Fig. 5: Indsæt batterier. Hvert batteri skal berøre kontakterne i begge ender. Den relative kapacitet beregnes i laderen ved hjælp af ladetiden og strømmen. På grund af systembetingede årsager kan NiMH-celler kun levere få referencepunkter for præcis bestemmelse af ladetilstanden. Procentangivelsen på displayet kan derfor under visse omstændinger skifte hurtigere end forventet.

* Timeren beskytter de genopladelige batterier mod overopladning. Timeren starter forfra ved hver tilslutning. Opladningskontrollen beskytter batterierne mod overopladning.Tag batterierne ud, når opladeren ikke er i brug.

Gennemsnitlig effektivitet i aktiv tilstand 88,0%.

Effektivitet ved lav belastning (10 %) 83,0%.

Effektforbrug i uadlet tilstand 0,09W

1) **Miljøbeskyttelse**

For at undgå miljø- og sundhedsproblemer på grund af farlige stoffer i elektrisk og elektronisk udstyr må apparater med dette symbol ikke bortskaffes som husholdningsaffald. De skal afleveres til genbrug eller oparbejdning. Yderligere informationer om genbrug fås hos de lokale ansvarlige myndigheder.

E

Seguridad

¡Peligro de lesiones! Las pilas alcalinas/zinc carbon pueden explotar al cargarlas. Cargar únicamente pilas Ni-MH, nunca pilas alcalinas/zinc carbon. Dispositivos de desconexión de seguridad y protección Delta-V (protección por sobrecarga) integrados.

El calentamiento de las pilas recargables y el cargador/adaptador durante la carga es normal No cargar nunca pilas en estado de corrosión, dañadas o que se hayan derramado. No abra las pilas recargables ni el cargador; no los arroje al fuego, ni provoque un cortocircuito. En caso de daños/averías ponerse en contacto con el distribuidor de VARTA.

Este aparato puede ser utilizado por niños mayores de 8 años y por personas con discapacidad física, mental o sensorial o sin experiencia en su manejo, siempre que sean supervisadas o guiadas por otra persona y comprendan los posibles riesgos. Los niños no deben jugar con el aparato. Los niños solo deben realizar tareas de limpieza y mantenimiento si son mayores de 8 años y están supervisados por un adulto.

Información básica

Imagen 1: Descripción de modos de carga

1) Cargar = carga

2) Botón para seleccionar la información que se quiere visualizar (V, mA/A, min.)

3) voltaje de pilas en V

4) corriente de carga en mA/A

5) tiempo de carga en minutos (min.)

6) cargando: Estado de la carga: 1 cuarto de círculo = 5-25 %; 2 = 26-50 %; 3 = 51-75 %; 4 = 76-100 %

7) pila defectuosa/incorrecta (el reconocimiento automático puede tardar unos minutos)

8) procesando

9) sin símbolos = error: sin contacto, polaridad incorrecta

10) carga completa

Imagen 2: modo de carga rápida

1) Cargador rápido = modo de carga rápida; las pilas recargables se cargan en 15 minutos o menos (cálculo para 1-2 AA 1600 mAh)

F

Sécurité

Risque de blessure! Les piles alcalines peuvent exploser en cas de charge Charger uniquement des batteries Ni-MH et non les piles alcalines. Coupure de sécurité intégrée et coupure delta V.

La chauffe des piles rechargeables et du chargeur / adaptateur pendant la charge est habituelle. Ne jamais charger de batteries rouillées, endommagées ou présentant une fuite. Ne pas ouvrir, ni jeter au feu ni court-circuiter les batteries rechargeables et le chargeur. Contacter le revendeur de VARTA en cas de dommages/défauts.

Cet appareil peut être utilisé par des enfants âgés de 8 ans et plus et par des personnes aux aptitudes physiques, sensorielles ou mentales réduites ou ne possédant pas l'expérience et les connaissances suffisantes, pour autant que ces personnes soient supervisées/aient reçu des instructions et soient conscientes des risques encourus. Les enfants ne peuvent pas jouer avec l'appareil. Le nettoyage et l'entretien par l'utilisateur ne doivent pas être effectués par des enfants, à moins qu'ils ne soient âgés de plus de 8 ans et qu'ils soient supervisés.

Informations de base

Illustration n°1: Description abrégée des modes de charge

1) Charge = processus de charge

2) Bouton de sélection des informations d'affichage (V, mA/ A, min)

3) tension d'accumulateur en V

4) courant de charge en mA/A

5) Temps de charge en minutes (min)

6) Charge en cours: état de la charge : 1/4 de cercle=5-25 %, 1/2=26-50 %, 3/4= 51-75 %, 1 cercle complet=> 76-100 %

7) Pile défectueuse / incorrecte (la détection automatique peut durer quelques minutes)

8) traitement en cours

9) Pas de symboles = erreur, pas de contact, mauvaise polarité

10) accumulateurs entièrement chargés

Illustration n°2: Mode de charge rapide

1) Chargeur rapide = mode de charge rapide ; charge des piles rechargeables en 15 minutes max. (sur la base de 1-2 piles AA de 1 600 mAh)

Illustration n°3: Mode régénération

1) Rafraîchissement = renouvellement d'anciennes batteries rechargeables ; les batteries insérées sont entièrement déchargées et chargées plusieurs fois pour une rangée (jusqu'à 5 cycles) afin de restaurer la capacité maximale de la batterie. Le mode rafraîchissement est terminé dès qu'il n'y a plus d'augmentation de capacité et que l'affichage indique "dn".

2) Le temps de charge en minutes (min) démarre de 0 après chaque cycle. Le mode rafraîchissement démarre avec la décharge ; le cercle de charge est allumé en continu

3) 0 % : la batterie rechargeable est entièrement déchargée et attend que toutes les autres cellules soient déchargées. Dès que toutes les batteries insérées sont déchargées, le processus de charge recommence ; le cercle de charge clignote.

4) Clignotement 100 % : la batterie rechargeable est chargée et attend que toutes les autres cellules soient chargées. Le cycle de charge-décharge est répété jusqu'à 5 fois.

5) dn (effectué) et 100 % s'affichent en alternance sitôt que le mode rafraîchissement est en cours ; les batteries sont complètement chargées

Utilisation du chargeur

Illustration n°4: Raccorder le câble. Le chargeur peut être utilisé dans le monde entier. Utiliser le cas échéant un adaptateur spécifique au pays.

Illustration n°5: Insérer les accumulateurs. Chaque pile doit être connectée aux deux pôles. La capacité relative est calculée à l'intérieur du chargeur en utilisant le temps et le courant de charge. Pour des raisons systémiques, les cellules NiMH ne peuvent fournir que quelques points de référence pour la détermination exacte de l'état de charge. Par conséquent, dans certaines circonstances, les pourcentages sur l'affichage peuvent changer plus rapidement que prévu.

* Le minuteur protège les batteries de la surcharge. Chaque branchement relance le minuteur. Le contrôle de charge protège les batteries contre toute surcharge. Retirer les batteries si le chargeur n'est pas branché.

Rendement moyen en mode actif 88,0%.

Rendement à faible charge (10 %) 83,0%.

Consommation électrique hors charge 0,09W

1) **Protection de l'environnement**

Pour éviter les atteintes à l'environnement et les problèmes de santé par des substances dangereuses dans les appareils électriques et électroniques, les appareils qui sont identifiés avec ce symbole ne doivent pas être éliminés dans les déchets ménagers mais doivent être réutilisés ou recyclés. Pour de plus amples informations sur le recyclage, veuillez vous adresser aux autorités responsables respectives.

FIN

Turvallisuus

Loukkaantumisvaara! Alkaliparistot voivat räjähtää ladattaessa. Älä lataa alkaliparistoja, vaan ainoastaan Ni-MH-akkuja. Integroitu turvakatkaisun ohjaus ja minus delta-V -katkaisutoiminto.

Ladattavien akkuparistojen ja laturin/adapterin lämpeneminen latauksen yhteydessä on tavallista. ÄLÄ milloinkaan lataa syöpyneitä, vahingoittuneita tai vuotaneita akkuja. Älä koskaan avaa ladattavia akkuparistoja ja laturia, altista niitä tulelle tai saata niitä oikosulkuun. Vaurioiden/virheiden ilmetessä ota yhteys VARTA-jälleenmyyjään.

Laitetta saavat käyttää yli 8-vuotiaat lapset ja henkilöt, joiden fyysinen, aistienvarainen tai henkinen toimintakyky on heikentynyt, tai joilla ei ole kokemusta ja tietoa, jos heitä valvotaan/ohjeistetaan, ja he ymmärtävät käyttöön liittyvät vaarat. Lapset eivät saa leikkiä laitteella. Lapset eivät saa puhdistaa tai tehdä hoitotoimia, jos he eivät ole yli 8-vuotiaita ja valvonnan alla.

Perustiedot

Kuva 1: Latausetiloujen kuvaus

1) Charge = Lataus

2) Näytön tietojen valintapainike (V, mA/ A, min)

3) akun jännite V

4) latausvirta yksikössä mA/A

5) Latausaika minuutteina (min)

6) lataa: Varaustila: 1 neljänneskympyrä = 5-25 %, 2 = 26-50 %, 3 = 51-75 %, 4 = 76-100 %

7) Viallinen/väärä akku/paristo (automaattitunnistus voi kestää muutaman minuutin)

8) Varaustilan määritys

9) ei symbolia = virhe: ei kontaktia, navat väärin päin

10) ataus valmis

Kuva 2: Pikalataustila

1) Pikalatur = nopea lataustila; lataa uudelleenladattavat akut 15 minuutissa (perustuen 1 - 2 AA 1600 mAh)

Kuva 3: Refresh-tila

1) Refresh = vanhempien ladattavien akkuparistojen uusiminen. Sisällä olevien akkuparistojen latausta puretaan kokonaan ja akkuparistot ladataan useita kertoja peräkkäin (enintään 5 kertaa) akkuparistojen maksimikapasiteetin palauttamiseksi. Refresh-tila lopetetaan heti, kun kapasiteetti ei enää kasva ja näytön näyttää "dn".

2) Latausaika minuuteina (min) alkaa aina 0 jokaisen kerran jälkeen. Refresh-tila alkaa purkamisella; latausjakso on kiinteästi päällä

3) 0%: Ladattava akkuparisto puretaan kokonaan ja odotetaan, että muut kennot purkautuvat. Heti, kun kaikkien sisällä olevien akkuparistojen latausprosessi käynnistyy uudelleen, latausjoht alkaa vilkkua

4) 100 % vilkkuu: Ladattava akkuparisto on ladattu ja odottaa, että kaikki muut kennot latautuvat. Lataus-/purkausjakson toistetaan enintään 5 kertaa

5) dn (valmis) ja 100 % vaihtelevat heti, kun Refresh-tila on valmis. Akkuparistot on nyt ladattu kokonaan.

Laturin käyttö

Kuva 4: Liitä johto paikalleen. Laturi toimii kaikkialla maailmassa. Käytä tarvittaessa maakohtaista adapteria.

Kuva 5: Laita akut paikoilleen. Akun tulee koskettaa kumpaakin kontaktia. Laturi laskee suhteellisen kapasiteetin latausajan ja virran perusteella. Järjestelmästä johtuen NiMH-kennoa ladattaessa on mahdollista määrittää vain joitakin vertailupisteitä, joiden avulla varaustila pystytään määrittämään tarkasti. Siksi näytön prosenttiluvema saattaa tietyissä olosuhteissa muuttua odotettua nopeammin.

* Ajastin suojaa akkuja ylilataamiselta. Ajastin käynnistyy uudelleen aina, kun laturi liitetään pistorasiaan. Latauksen ohjaus suojaa akkuja ylilataamiselta. Poista akut, kun laturia ei ole liitetty sähköverkkoon.

Aktiivitilan keskimääräinen hyötysuhde 88,0%,

Hyötysuhde alhaisella kuormituksella (10 %) 83,0%.

Kuormittamattoman tilan tehonkulutus 0,09W

1) **Ympäristönsuojelu**

Sähkö- ja elektroniikkalaitteiden sisältämien vaarallisten aineiden aiheuttamien ympäristö- ja terveysongelmien välttämiseksi tällä symbolilla merkittyjä laitteita ei saa hävittää lajittelemattomaan kotitalousjätteen mukana, vaan ne tulee käyttää uudelleen tai kierrättää. Kysy lisätietoja kierrätyksestä paikallisilta viranomaisilta.

GB

Safety

Risk of injury! Primary batteries can burst while charging. Charge only NiMH rechargeable batteries, no primary batteries. Integrated safety-shutdown control and minus delta-V cut-off function.

A heating of rechargeable batteries and charger/adaptor while charging is usual. Never charge corroded, damaged or leaking rechargeable batteries. Do not open, throw into fire or short-circuit rechargeable batteries and charger. In case of damages/failure contact a VARTA dealer.

This appliance can be used by children aged from 8 years and above and persons with reduced physical, sensory or mental capabilities or lack of experience and knowledge if they have been given supervision or instruction concerning use of the appliance in a safe way and understand the hazards involved. Children shall not play with the appliance. Cleaning and user maintenance shall not be made by children without supervision.

Basic Information

Fig. 1: Description Charging Modes

1) Charge = Charging

2) Button to select display information (V, mA/ A, min)

3) battery voltage in V

4) charging current in mA/A

5) charging time in minutes (min)

6) charging: state of charge: 1 quarter circle=5-25%, 2=26-50%, 3= 51-75%, 4=76-100%

7) defective/wrong battery (Automatical recognition can take a few minutes)

8) processing

9) no symbol = failiure: no contact, wrong polarity

10) charging complete

Fig 2: Quick Charge Mode

1) Quick Charge = fast charging mode; charges rechargeable batteries in up to 15 minutes (based on 1-2 AA 1600mAh)

Fig. 3: Refresh Mode

1) Refresh = renewal of older rechargeable batteries; Inserted batteries are fully discharged and charged several times in a row (up to 5 cycles) to restore the maximum capacity of the battery. The refresh mode is finished as soon as there is no more capacity increase and the display shows "dn".

2) Charging time in minutes (min) starts from 0 after every cycle. Refresh mode starts with discharging; charging circle is solidly on

3) 0%: Rechargeable battery is completely discharged and is waiting for all other cells to be discharged. As soon as all inserted batteries are discharged the charging process starts again; charging circle is flashing

4) 100% flashing: Rechargeable battery is charged and waiting for all other cells to be charged. Charge- discharge cycle is repeated up to 5x

5) dn (done) and 100% are alternating as soon as refresh mode is done; batteries are completely charged

How to use the charger

Fig. 4: Attach cable. Charger can be used worldwide. Where necessary, use a country-specific adapter.

Fig. 5: Insert rechargeable batteries. Both contacts of the battery must be connected. The relative capacity is calculated within the charger by using the charging time and current. Due to systemic reasons, NiMH cells can provide only few reference points for the exact determination of the state of charge. Therefore, under certain circumstances, the percentages on the display can change faster than expected.

* The timer protects the rechargeable batteries from overcharging. Interrupting the power supply restarts the timer. Charging control function protects the batteries from overcharging. Remove the batteries when the charger is unplugged.

Average active efficiency 88,0%,

Efficiency at low load (10 %) 83,0%,

No-load power consumption 0,09W

1) **Environmental Protection**

To avoid environmental and health problems due to hazardous substances in electrical and electronic goods, appliances marked with this symbol mustn't be disposed of with unsorted municipal waste, but recovered, reused, or recycled. For further information on recycling please contact your local city council.

GR

Ασφάλεια

Κινδυνος τραυματισμού! Οι απλές μπαταρίες ενδέχεται να εκραγούν κατά τη φόρτιση. Φορτίστε μόνο επαναφορτιζόμενες μπαταρίες NiMH, όχι απλές μπαταρίες. Ενσωματωμένη διάταξη διακοπής λειτουργίας και λειτουργία διακοπής λόγω διαφοράς τάσης (Delta-V).

Η θέρμανση των επαναφορτιζόμενων μπαταριών και του φορτιστή/αντάπτορα κατά τη φόρτιση είναι συνηθισμένη. Ποτέ μην φορτίζετε επαναφορτιζόμενες μπαταρίες που είναι διαβρωμένες, χαλασμένες ή έχουν διαρροή. Μην ανοίγετε, μην πετάτε στη φωτιά ή βραχυκυκλώνετε τις επαναφορτιζόμενες μπαταρίες και τον φορτιστή. Σε περίπτωση ζημιάς/βλάβης επικοινωνήστε με τον αντιπρόσωπο της VARTA.

Αυτή η συσκευή μπορεί να χρησιμοποιηθεί από παιδιά ηλικίας άνω των 8 ετών και από άτομα με μειωμένες σωματικές, αισθητηριακές ή διανοητικές ικανότητες ή με έλειψη εμπειρίας και γνώσεων εφόσον έχουν επιτήρηση ή καθοδήγηση σχετικά με τη χρήση της συσκευής με ασφαλές τρόπο και εφόσον κατανοούν τους σχετικούς κινδύνους. Τα παιδιά δεν πρέπει να παίζουν με τη συσκευή. Ο καθαρισμός και η συντήρηση δεν πρέπει να γίνονται από τα παιδιά χωρίς επίβλεψη.

Βασικές πληροφορίες

Εικόνα 1: Σύντομη περιγραφή καταστάσεων φόρτισης

1) Charge = Φόρτιση

2) Κουμπί για επιλογή πληροφοριών οθόνης (V, mA/ A, min)

3) τάση επαναφορτιζόμενης μπαταρίας σε V

4) ρεύμα φόρτισης σε mA/A

5) χρόνος φόρτισης σε λεπτά (min)

6) σε διαδικασία φόρτισης: Κατάσταση φόρτισης: 1 τέταρτο του κύκλου=5-25%, 2=26-50%, 3= 51-75%, 4= 76-100%

7) ελαττωματική/λάθος μπαταρία (Η αυτόματη αναγνώριση μπορεί να διαρκέσει μερικά λεπτά)

8) εκτελείται επεξεργασία

9) καμία ένδειξη = σποτυχία: καμία επαφή, λάθος πολικότητα

10) η φόρτιση ολοκληρώθηκε

Εικόνα 2: Λειτουργία γρήγορης φόρτισης

1) Γρήγορη φόρτιση = Λειτουργία γρήγορης φόρτισης, φορτίζει επαναφορτιζόμενες μπαταρίες σε έως και 15 λεπτά (με βάση 1-2 AA 1.600mAh)

Εικόνα 3: Κατάσταση ανανέωσης

1) Refresh = ανανέωση παλαιότερων επαναφορτιζόμενων μπαταριών, οι μπαταρίες που έχουν εισαχθεί εκφορτίζονται πλήρως και φορτίζονται διαδοχικά αρκετές φορές (έως και 5 κύκλοι) για επαναφορά της μέγιστης χωρητικότητας της μπαταρίας. Η λειτουργία ανανέωσης ολοκληρώνεται μόλις δεν υπάρχει άλλη αύξηση στη χωρητικότητα της μπαταρίας και στην οθόνη εμφανίζεται "dn".

2) Χρόνος φόρτισης σε λεπτά (min) ξεκινάει από το 0 μετά από κάθε κύκλο. Η λειτουργία ανανέωσης ξεκινά με την εκφόρτιση, ο κύκλος φόρτισης είναι σταθερά ενεργοποιημένος.

3) 0%: Η εκφόρτιση της επαναφορτιζόμενης μπαταρίας έχει ολοκληρωθεί και υπάρχει αναμονή για τη φόρτιση όλων των άλλων στοιχείων. Μόλις ολοκληρωθεί η εκφόρτιση όλων των μπαταριών που έχουν

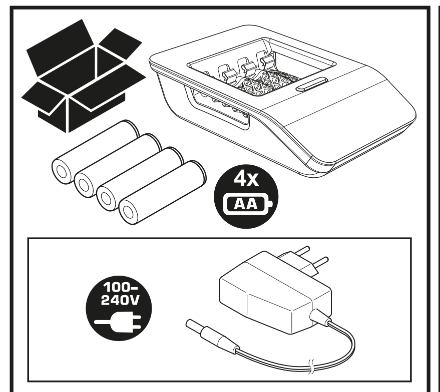

VARTA Consumer Batteries GmbH & Co.KGaA
Alfred-Krupp-Straße 9, 73479 Ellwangen / Germany
Local Court: Ulm HRB 510581
Type 57685
PRI/INPUT: 100-240V ~50-60Hz 52W max.
SEC/OUTPUT: 15V ⎓ 3A 45W

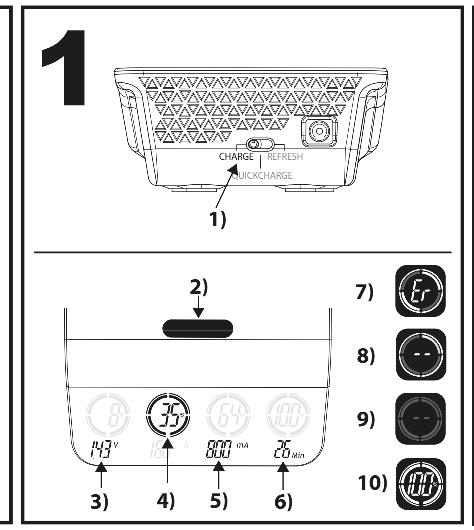

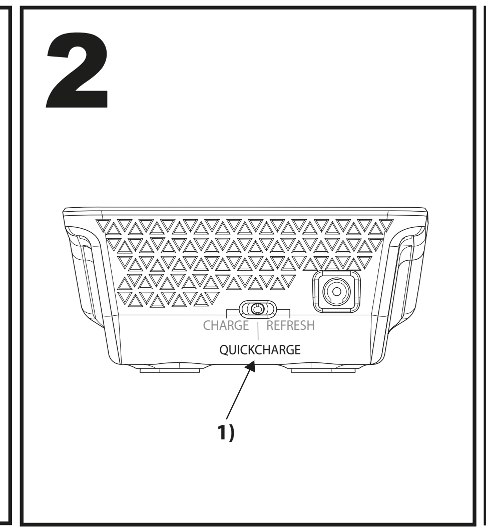

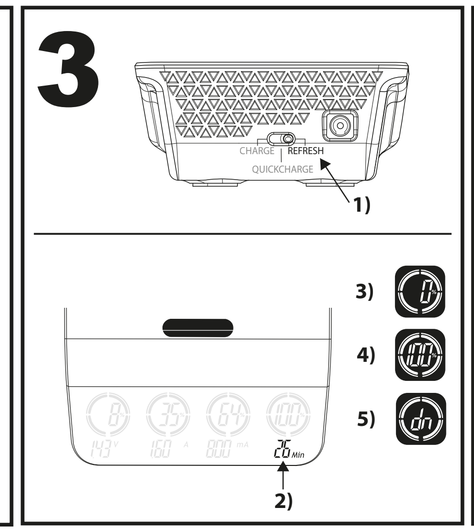

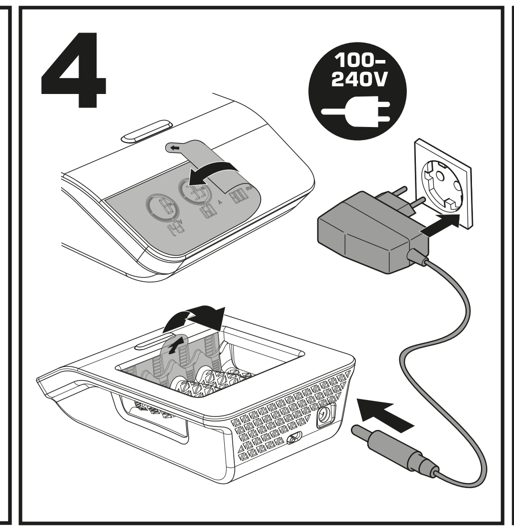

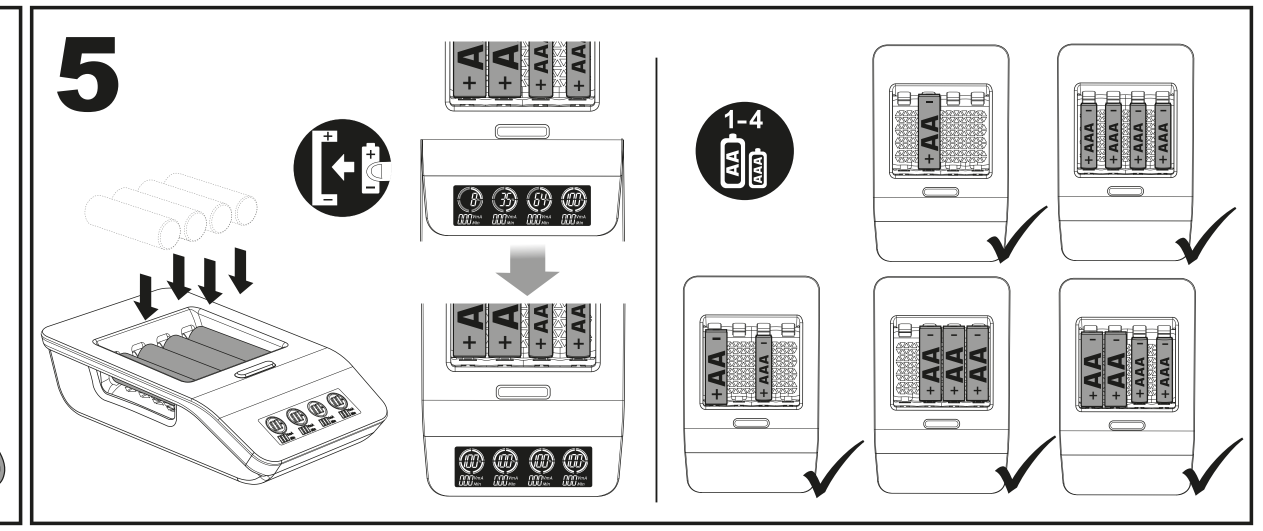

*

	Charge		Quick Charge	
	AAA	AA	AAA	AA
1 / 2	2h 15min	2h 15min	25min	25min
3 / 4	2h 15min	4h 30min	50min	50min

6

mAh	800	1000	1600	2100	2400	2600
1 / 2 (min)	18	23	15*	18	21	23
3 / 4 (min)	36	46	30	36	42	46

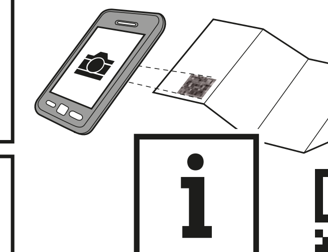

i

1)

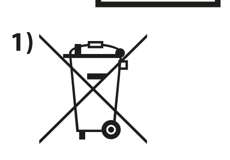

http://www.varta-consumer/qr/product/57685

Ill. 2: Hurtiglademodus
1) Hurtiglader = rask lademodus; lader oppladbare batterier på opptil 15 minutter (basert på 1–2 AA 1600 mAh)

Ill.3: Oppfriskningsmodus
1) Refresh = oppfriskning av eldre oppladbare batterier; de innsatte batteriene utlades helt for så å lades opp igjen flere ganger på rad (opptil 5 sykluser), slik at batteriets maksimale kapasitet gjenopprettes. Oppfriskningsmodus avsluttes når kapasiteten ikke kan økes ytterligere og displayet viser "dn".
2) Ladetid i minutter (min) starter på 0 etter hver syklus. Oppfriskningsmodus innledes med at batteriet utlades; ladesirkelen lyser konstant.
3) 0 %: Det oppladbare batteriet er helt utladet og venter på at alle de øvrige cellene skal lades ut. Når alle innsatte batterier er utladet, starter ladeprosessen igjen; ladesirkelen blinker.
4) 100 % blinker: Det oppladbare batteriet er oppladet og venter på at alle de øvrige cellene skal lades opp. Syklusen med utlading-lading gjentas opptil 5 ganger.
5) dn (done = fullført) og 100 % lyser vekselvis når oppfriskningsmodus er fullført; batteriene er fullt oppladet.

Hvordan bruke laderen
Ill.4: Koble til kabelen. Laderen kan brukes i hele verden. Bruk en landspesifikk adapter når det er nødvendig.

Ill.5: Sett inn oppladbare batterier. Begge polene på batteriet må være tilkoblet. Den relative kapasiteten beregnes i laderen ved hjelp av ladetiden og strømmen. På grunn av systembetingede årsaker kan NiMH-celler kun levere få referansepunkter for nøyaktig bestemmelse av ladetilstanden. Prosentangivelsen på displayet kan derfor under visse omstendigheter skifte raskere enn forventet.

* Timeren beskytter de oppladbare batteriene mot overlading. Hvis strømforsyningen avbrytes, starter timeren på nytt. Ladekontrollfunksjonen beskytter batteriene mot overlading. Ta ut batteriene når laderen ikke er tilkoblet.

Gjennomsnittlig aktiv virkningsgrad 88,0%
Effektivitet ved lav belastning (10%) 83,0%
Strømforbruk uten belastning 0,09W

1) **Miljøvern**
For å uunngå miljø- og helseproblemer som følge av farlige stoffer i elektriske og elektroniske varer, må ikke apparater merket med dette symbolet avhendes sammen med usortert kommunalt avfall, men gjenvinnes, gjenbrukes eller resirkuleres. For mer informasjon om resirkulering, ta kontakt med kommunen.

NL

Veiligheid
Gevaar op letsel! Niet-oplaadbare batterijen kunnen bij het opladen exploderen. Alleen Ni-MH batterijen en geen niet-oplaadbare batterijen opladen. Geïntegreerde beveiligingsuitschakeling en delta-V-uitschakelingsfunctie.
Een verwarming van oplaadbare batterijen en lader / adapter tijdens het opladen is gebruikelijk. Nooit roestige, beschadigde of lekkende batterijen opladen. U mag de oplaadbare batterijen en de oplader niet openen, in het vuur gooien of kortsluiten. Bij schade/storingen contact opnemen met de VARTA dealer.

Dit toestel kan gebruikt worden door kinderen van 8 jaar en ouder en personen met verminderde lichamelijke, zintuiglijke en verstandelijke vaardigheden of die onvoldoende ervaring of kennis hebben, indien zij onder toezicht staan of goed geïnformeerd zijn en zij de risico's begrijpen. Kinderen mogen niet met het toestel spelen. Schoonmaak en gebruikersonderhoud mag niet door kinderen uitgevoerd worden, tenzij ze ouder dan 8 zijn en onder toezicht staan.

Basisinformatie
Afb. 1: Oplaadmodi - beschrijving
1) Charge = opladen
2) Knop voor selecteren van scherminformatie (V, mA/ A, min)
3) batterijspanning in V
4) oplaadstroom in mA/A
5) Laadtijd in minuten (min)
6) opladen: Laadstatus: 1 kwartcirkel = 5-25%, 2 = 26-50%, 3 = 51-75%, 4 = 76-100%
7) Defecte/verkeerde batterij (automatische herkenning kan enkele minuten duren)
8) Verwerking
9) geen symbolen = fout: geen contact, verkeerde polariteit
10) opladen klaar

Afb. 2: Quick Charge-modus
1) Quick Charger = snellaadmodus: oplaadbare batterijen worden in maximaal 15 minuten opgeladen (met 1 of 2 AA 1600 mAh)

Afb. 3: Opfrismodus
1) Vernieuwen = herstellen van oudere oplaadbare batterijen; geplaatste batterijen worden meerdere keren achter elkaar (max. 5 cycli) volledig ontladen en opgeladen om de maximale capaciteit van de batterij te herstellen. De modus voor vernieuwen is voltooid wanneer de capaciteit niet meer toeneemt en op het scherm "dn" weergegeven wordt.
2) Laadtijd in minuten (min) begint na elke cyclus bij 0. De modus voor vernieuwen begint met ontladen; laadcirkel brandt continu
3) 0%: oplaadbare batterij is volledig ontladen en wacht tot alle andere cellen ontladen zijn. Wanneer alle geplaatste batterijen ontladen zijn, begint het laadproces opnieuw; laadcirkel knippert
4) 4) 100%: oplaadbare batterij is opgeladen en wacht tot alle andere cellen opgeladen zijn. Laad-ontlaadcyclus wordt maximaal 5x herhaald
5) "dn" (done = klaar) en "100%" worden afwisselend weergegeven wanneer de modus voor vernieuwen voltooid is; batterijen zijn volledig opgeladen

Hoe de lader te gebruiken
Afb. 4: Kabel aansluiten. De lader kan overal ter wereld worden gebruikt. Evt. een landspecifieke adapter gebruiken.

Afb. 5: Batterijen plaatsen. Elke batterij moet aan beide kanten contact maken. De relatieve capaciteit wordt in de oplader berekend aan de hand van de laadtijd en laadstroom. Vanwege het toegepaste systeem bieden NiMH-cellen slechts enkele referentiepunten voor het exact bepalen van de laadstatus. Daarom kunnen de percentages op het scherm onder bepaalde omstandigheden sneller veranderen dan verwacht.

* De timer beschermt de batterijen tegen te sterke lading. Door het onderbreken van de netvoeding wordt de timer opnieuw gestart. De oplaadcontrole beschermt de batterijen tegen te sterke lading. Verwijder de batterijen als de lader niet is aangesloten.

Gemiddelde actieve efficiëntie 88,0%.
Efficiëntie bij lage belasting (10 %) 83,0%.
Energieverbruik in niet-belaste toestand 0,09W

1) **Milieubescherming**
Ter voorkoming van milieu- en gezondheidsproblemen als gevolg van gevaarlijke stoffen in elektro- en elektronische apparaten, mogen apparaten die zijn voorzien van dit symbool niet met het reguliere huisvuil worden afgevoerd, maar moeten worden hergebruikt of gerecycled. Voor meer informatie over het thema recycling kunt u zich wenden tot de daarvoor aangewezen instantie.

P

Segurança
Perigo de ferimentos! As pilhas galvânicas primárias podem explodir durante o carregamento. Recarregar apenas pilhas recarregáveis de Ni-MH, nunca pilhas galvânicas primárias. Desactivação de segurança integrada e função de corte delta-V negativo.
Um aquecimento de baterias recarregáveis e carregador / adaptador durante o carregamento é comum. Nunca carregar pilhas recarregáveis corroídas, danificadas ou a verter ácido. Não abra, deite para o fogo ou provoque o curto-circuito de pilhas recarregáveis e carregadores. Em caso de danos/avarias, contatar o distribuidor VARTA.

Este aparelho pode ser usado por crianças com idade de 8 anos ou superior e pessoas com capacidades físicas, sensoriais ou mentais reduzidas ou com falta de experiência e conhecimentos, desde que supervisionadas / instruídas e que compreendam os riscos envolvidos. As crianças não devem brincar com o aparelho. A limpeza e manutenção por parte do utilizador não deverão ser feitas por crianças a não ser que tenham mais de 8 anos e sejam supervisionadas.

Informação básica
Figura 1: Descrição dos modos de carga
1) Charge = Carregamento
2) Botão para selecionar a informação exibida no visor (V, mA/ A, min)
3) voltagem da bateria em V
4) corrente de carga em mA/A
5) Tempo de carregamento em minutos (min)
6) carregando: estado da carga: 1 quarto de círculo = 5-25%, 2 = 26-50%, 3 = 51-75%, 4 = 76-100%
7) pilha errada/defeituosa (o reconhecimento automático pode demorar alguns minutos)
8) a processar
9) nenhum símbolo = erro: ausência de contato, polaridade errada
10) carga completa

Figura 2: Modo de carga rápida
1) Quick Charger = modo de carregamento rápido; carrega pilhas recarregáveis em até 15 minutos (com base em 1-2 AA 1600mAh)

Figura 3: Modo de actualização
1) Refresh = Regeneração de pilhas recarregáveis mais antigas. As pilhas inseridas são totalmente descarregadas e carregadas várias vezes em sequência (até 5 ciclos) a fim de restaurar a capacidade máxima das mesmas. O modo de regeneração está concluído assim que a capacidade deixar de aumentar e o visor exibir "dn".
2) Tempo de carregamento em minutos (min) começa do 0 após cada ciclo. Modo de regeneração começa com a descarga; círculo de carregamento está permanentemente aceso
3) 0%: pilha recarregável está completamente descarregada e está a aguardar que todas as outras células fiquem descarregadas. O processo de carregamento recomeça assim que todas as pilhas inseridas estiverem descarregadas; círculo de carregamento está a piscar
4) 100% piscar: pilha recarregável está carregada e a aguardar que todas as outras células fiquem carregadas. Ciclo de carga/descarga é repetido até 5 vezes
5) dn ("done" = feito) e 100% alternam assim que o modo de regeneração esteja concluído; as pilhas estão completamente carregadas

Utilização do carregador
Figura 4: Ligar o cabo. O carregador pode ser utilizado em todo o mundo. Eventualmente será necessário usar um adaptador específico para o país.

Figura 5: Inserir as baterias. Cada pilha recarregável tem de tocar em ambos os contatos. A capacidade relativa é calculada no carregador, através do tempo de carga e da corrente. Por questões do sistema, as células NiMH só podem fornecer alguns pontos de referência para a determinação exata do estado da carga. Por isso, e em determinadas circunstâncias, as percentagens indicadas no display podem alterar-se mais rapidamente do que o esperado.

* Ter em atenção a tabela dos tempos de carga. Terminar manualmente o processo de carregamento. A função de controlo de carga protege as pilhas recarregáveis contra sobrecarga. Retirar as pilhas depois de desligar o carregador da corrente.

Eficiência média no modo ativo 88,0%.
Eficiência a carga baixa (10%) 83,0%.
Consumo energético em vazio 0,09W

1) **Proteção do ambiente**
Para evitar problemas no ambiente e para a saúde, causados por substâncias perigosas presentes nos equipamentos elétricos e eletrónicos, os equipamentos identificados com este símbolo não podem ser eliminados junto com o lixo doméstico não separado, devendo ser reencaminhados para reutilização ou reciclagem. Para mais informações sobre reciclagem, contate os serviços municipalizados.

PL

Bezpieczeństwo
Niebezpieczeństwo obrażeń! Baterie galwaniczne (jednorazowego użytku) mogą eksplodować podczas ładowania. Ładować tylko akumulatory Ni-MH, nie ładować baterii galwanicznych (tj.alkalicznych, cynkowo-węglowych). Zastosowana funkcja wyłączenia zabezpieczającego i funkcja wyłączenia minus delta-V.
Nagrzewanie się akumulatorków oraz ładowarki/zasilacza podczas ładowania jest zjawiskiem normalnym. W żadnym razie nie ładować akumulatorów skorodowanych i uszkodzonych lub takich, z których wyciekł elektrolit. Nie otwierać, nie wrzucać do ognia ani nie doprowadzać do zwarcia akumulatorów i ładowarki. W razie uszkodzeń/usterek skontaktować się ze sprzedawcą VARTA.

Urządzenie może być używane przez dzieci w wieku powyżej 8 lat i przez soby o ograniczonych możliwościach fizycznych, czuciowych lub umysłowych lub pozbawionych doświadczenia lub wiedzy, jeżeli są one pod nadzorem lub wcześniej otrzymały instrukcje dotyczące obsługi urządzenia i zrozumiały zagrożenia, którym mogą podlegać. Dzieci nie powinny bawić się urządzeniem. Czyszczenie i konserwacja nie mogą być wykonywane przez dzieci, chyba że mają powyżej 8 lat i są nadzorowane.

Informacje podstawowe
Rysunek 1: Opis trybów ładowania
1) Charge (Ładuj) = ładowanie
2) Przycisk wskazania informacji na wyświetlaczu (V, mA/ A, min)
3) napięcie baterii w V
4) prąd ładowania w mA/A
5) czas ładowania w minutach (min)
6) ładowanie: stan naładowania: 1 ćwierć okręgu=5–25%, 2=26–50%, 3=51–75%, 4=76–100%
7) uszkodzony/niewłaściwy akumulator (automatyczne rozpoznawanie może potrwać kilka minut)
8) przetwarzanie
9) Brak symboli = błąd: brak kontaktu, nieprawidłowe ułożenie biegunów
10) ładowanie zakończone

Rysunek 2: Tryb szybkiego ładowania
1) Quick Charger = tryb szybkiego ładowania; ładowanie akumulatorów w maks. 15 min (na podstawie 1-2 AA 1600mAh)

Rysunek 3: Tryb odświeżania
1) Refresh = regeneracja starych baterii akumulatorowych; włożone do ładowarki baterie są całkowicie rozładowane i zostają naładowane kilka razy (maks. 5 cykli ładowania) w celu przywrócenia całkowitej pojemności baterii. Praca w trybie regeneracji dobiega końca, gdy nie można stwierdzić dalszego wzrostu pojemności i na wyświetlaczu pojawia się komunikat „dn".
2) Czas ładowana w minutach (min) po każdym cyklu rozpoczyna się ponownie od 0. Tryb regeneracji włącza się po rozładowaniu akumulatora; krąg sygnalizujący ładowanie świeci światłem stałym
3) 0%: Bateria akumulatorowa jest całkowicie rozładowana i oczekuje na rozładowanie wszystkich pozostałych ogniw. Po rozładowaniu wszystkich włożonych ogniw proces ładowania rozpoczyna się od nowa; krąg sygnalizujący ładowanie miga
4) 100% miga: Bateria akumulatorowa jest naładowana i oczekuje na naładowanie wszystkich pozostałych ogniw. Cykl ładowania i rozładowania powtarza się maksymalnie 5 razy
5) Komunikat „dn" („done" – zakończono) i wskazanie 100% wyświetlane są naprzemiennie po zakończeniu pracy w trybie regeneracji; baterie są całkowicie naładowane

Obsługa ładowarki
Rysunek 4: Podłączyć kabel. Ładowarka nadaje się do użytku na całym świecie. W razie potrzeby należy użyć adaptera odpowiedniego dla danego kraju.

Rysunek 5: Włożyć baterie. Każdy akumulator musi dotykać obu styków. Pojemność względna jest obliczana przez ładowarkę na podstawie czasu i prądu ładowania. Z uwagi na swoją konstrukcję ogniwa NiMH zapewniają tylko kilka punktów odniesienia służących do określenia stanu naładowania. Z tego powodu w pewnych warunkach procentowa wartość na wyświetlaczu może się zmieniać szybciej.

* Należy przestrzegać czasów ładowania podanych w tabeli. Aby zakończyć proces ładowania należy wyjąć akumulatory. Funkcja kontroli poziomu naładowania chroni akumulatory przed przeładowaniem. Podczas wyjmowania akumulatorów ładowarka nie może być podłączona.

Średnia sprawność podczas pracy 88,0%.
Sprawność przy niskim obciążeniu (10 %) 83,0%.
Zużycie energii w stanie bez obciążenia 0,09W

1) **Chroń środowisko naturalne.**
W celu uniknięcia zagrożeń dla środowiska i problemów zdrowotnych ze strony niebezpiecznych materiałów użytych w urządzeniach elektrycznych i elektronicznych, urządzeń oznaczonych tym symbolem nie można wyrzucać razem z nieposortowanymi odpadami domowymi. Należy przekazać je do utylizacji lub recyklingu. Więcej informacji na temat recyklingu można uzyskać w odpowiednim urzędzie.

RO

Siguranță
Pericol de rănire! Bateriile primare pot exploda în timpul încărcării. Reîncărcați numai acumulatori de tip Ni-MH și nu baterii primare. Comandă de oprire de siguranță integrată și funcție de întrerupere minus delta-V.
Incalzirea acumulatorilor si a incarcatorului/adaptorului in timpul incarcarii este normala. Nu încărcați niciodată acumulatori corodați, deteriorați sau care prezintă scurgeri. Nu deschideți, nu aruncați în foc și nu scurtcircuitați bateriile reîncărcabile și încărcătorul. În caz de deteriorări/defecțiuni contactați comerciantul pentru produse VARTA.

Aparatul poate fi folosit de copii în vârstă de 8 ani sau mai mari și de către persoane cu capacități fizice, senzoriale sau mentale reduse sau lipsă de experiență și cunoștințe dacă sunt supravegheați / instruiți și înțeleg pericolele la care se supun. Copiii nu trebuie să se joace cu aparatul. Curățarea și utilizarea de către utilizator nu trebuie efectuate de copii decât dacă aceștia au peste 8 ani și sunt supravegheați.

Informații de bază
Fig. 1: Descrierea modurilor de încărcare
1) Charge = încărcare
2) Buton pentru selectarea informațiilor de pe afișaj (V, mA/A, min)
3) tensiunea bateriei în V
4) încărcare curent în mA/A
5) durată de încărcare în minute (min)
6) în curs de încărcare: starea încărcării: 1 sfert de cerc=5-25%, 2=26-50%, 3=51-75%, 4=76-100%
7) baterie defectă/incorectă (Recunoașterea automată poate dura câteva minute)
8) în curs de procesare
9) nu există simboluri = eroare: nu există contact, nu corespunde polaritatea
10) încărcare finalizată

Fig. 2: Mod Quick Charge (Mod încărcare rapidă)
1) Încărcător rapid= mod de încărcare rapidă; încarcă baterii reîncărcabile în până la 15 minute (pe baza 1-2 AA 1600mAh)

Fig. 3: Modul Refresh
1) Refresh = reînnoirea bateriilor reîncărcabile mai vechi; bateriile introduse sunt descărcate și încărcate complet de câteva ori la rând (până la 5 cicluri) pentru restabilirea capacității maxime a bateriei. Modul Refresh se încheie atunci când nu se mai produce creșterea capacității, iar afișajul indică „dn".
2) Durata de încărcare în minute (min) începe de la 0 după fiecare ciclu. Modul Refresh începe cu descărcarea; cercul de încărcare este aprins constant
3) 0%: bateria reîncărcabilă este complet descărcată și așteaptă ca toate celelalte celule să fie descărcate. Atunci când toate bateriile introduse sunt descărcate, procesul de încărcare reîncepe; cercul de încărcare clipește.
4) 100% aprins intermitent: bateria reîncărcabilă este încărcată și așteaptă ca toate celelalte celule să fie încărcate. Ciclul încărcare - descărcare este repetat de până la 5 ori
5) Indicatorii dn (done = finalizat) și 100% alternează atunci când modul Refresh s-a încheiat; bateriile sunt complet încărcate

Utilizarea încărcătorului
Fig. 4: Conectați cablul. Încărcătorul poate fi folosit oriunde în lume. În caz de necesitate utilizați un adaptor specific țării în care vă aflați.

Fig. 5: Introduceți bateriile. Fiecare acumulator trebuie să atingă ambele contacte. Capacitatea relativă este calculată în încărcător utilizând durata și curentul de încărcare. Din motive sistemice, celulele NiMH pot oferi numai câteva puncte de referință pentru determinarea exactă a stării de încărcare. Prin urmare, în anumite circumstanțe, procentajele de pe afișaj se pot schimba mai repede decât vă așteptați.

* Temporizatorul protejează acumulatoarele împotriva supraîncărcării. Fiecare introducere în priză resetează temporizatorul. Sistemul de control al încărcării protejează acumulatorii împotriva supraîncărcării. În cazul în care încărcătorul nu este conectat scoateți acumulatorii din încărcător.

Randament mediu în mod activ 88,0%.
Randamentul la sarcină redusă (10 %) 83,0%.
Puterea absorbită în regim fără sarcină 0,09W

1) **Protecția mediului**
Pentru a preveni probleme legate de sănătate și de mediu datorate substanțelor periculoase din aparatele electrice și electronice, nu este permis ca aparatele care sunt marcate cu acest simbol să fie aruncate împreună cu gunoiul menajer, acestea trebuie reciclate. Pentru informații suplimentare referitoare la reciclare vă rugăm să va adresați autorităților competente în acest sens.

RUS

Безопасность
Опасность травмы! Обычные батарейки могут взорваться во время зарядки. Заряжайте только никель-металлгидридные (NiMh) аккумуляторы. Встроенные функции безопасного отключения и защиты от перезаряда («Дельта-Пик»).
Нагревание аккумуляторов и зарядного блока/адаптора во время зарядки - нормально. Никогда не заряжайте ржавые, повреждённые или протекающие аккумуляторы. Запрещено открывать, бросать в огонь и замыкать перезаряжаемые аккумуляторные батареи и зарядное устройство. В случае повреждения / отказа обратитесь к представителю VARTA.

Дети старше 8 лет и люди с ограниченными физическими, сенсорными или умственными способностями или недостаток опыта и знаний,могут пользоваться этим прибором только, под надхором взрослых и после прочтения инструкции о безопасном использованияи прибора и понимании связанных с этим опасностей. Не давать играть детям. Чистка и обслуживаниеприбора не должны производиться детьми. без присмотра.

Основная информация
Рис. 1: Описание режимов зарядки
1) Зарядка = Зарадка аккумалятора
2) Кнопка для выбора данных на дисплее (В, мА/ А, мин)
3) напряжение аккумулятора (В)
4) идет зарядка (мА/А)
5) продолжительность зарядки в минутах (мин)
6) заряжается: уровень зарядки: 1 четверть цикла зарядки=5-25%, 2=26-50%, 3= 51-75%, 4= 76-100%
7) аккумулятор неисправен/не подходит (Автоматическое распознавание может занять несколько минут)
8) обработка
9) нет символа = ошибка, неправильная полярность
10) зарядка завершена

Рис. 2: Режим быстрой зарядки
1) Устройство для быстрой зарядки = режим быстрой зарядки; заряжает аккумуляторы за 15 минут (результаты для 1-2 элементов питания типоразмера AA 1600 мАч)

Рис. 3: Режим обновления
1) Обновление = обновление старых перезаряжаемых аккумуляторных батарей; требуется полностью разрядить и зарядить установленные батареи несколько раз подряд (до 5 циклов) для восстановления максимальной емкости батареи. Режим обновления завершается, когда иссякают возможности для увеличения емкости, и на дисплее отображается «dn».
2) Отсчет продолжительности зарядки в минутах (мин) начинается с 0 по завершении каждого цикла. Режим обновления начинается с разрядки; круглый индикатор зарядки горит постоянно
3) Индикатор «0%»: аккумуляторная батарея разряжена полностью, ожидается разрядка остальных элементов. Как только все установленные батареи разряжаются, процесс зарядки начинается снова; круглый индикатор зарядки мигает
4) Индикатор «100%» мигает: аккумуляторная батарея заряжена, ожидается полная зарядка остальных элементов. Цикл зарядки-разрядки повторяется до 5 раз
5) Индикаторы «dn» (done=готово) и «100%» загораются по очереди по завершении режима обновления; батареи полностью заряжены

Как использовать зарядное устройство:
Рис. 4: Подключите кабель. Зарядное устройство может быть использовано по всему миру. В странах где это необходимо, используйте адаптеры.

Рис. 5: Вставьте аккумуляторы. Оба контакта аккумулятора должны быть подсоединены Подходящая емкость аккумулятора рассчитывается исходя из показателей времени заряда и тока. По системным причинам никель-металлгидридные аккумуляторы могут иметь лишь несколько опорных точек для точного определения уровня заряда. Поэтому при определенных обстоятельствах проценты на дисплее могут изменяться быстрее, чем ожидалось.

* Таймер защищает аккумулятор от перезаряда. Прерывание электропитания перезапускает таймер. Функция контроля зарядки защищает аккумуляторы от перезарядки. Достаньте аккумуляторы из зарядного устройства, если оно отключено из розетки

Средняя активная эффективность 88,0%
КПД при низкой нагрузке (10%) 83,0%
Потребляемая мощность без нагрузки 0,09W

1) **Экологическая безопасность**
Во избежание вредного влияния на экологию и здоровье из-за опасных веществв электротехнических и электронных товарах, приборы, отмеченные этим символом, нельзя утилизировать вместе с несортированными бытовыми отходами. Они должны быть утилизированы, использованы повторно или переработаны.

S

Säkerhet
Skaderisk! Primärbatterier kan explodera vid uppladdning. Ladda endast Ni-MH batterier, inga primärbatterier. Integrerad säkerhetsavstängning och minus delta-V- avstängningsfunktion.
En uppvärmning av batterierna och laddaren/adaptern under laddningen är normalt. Ladda aldrig rostiga, skadade eller läckande batterier. Öppna inte uppladdningsbara batterier eller laddare, släng dem inte i eld och kortslut dem inte. Kontakta VARTA-återförsäljaren vid skador/störningar.

Denna apparat kan användas av barn från 8 års ålder och uppåt och av personer med nedsatt fysisk, sensorisk eller mental förmåga eller med bristande erfarenhet och kunskap, om personerna i fråga är under uppsikt och har fått anvisningar om hur apparaten fungerar och om de har förstått vilka risker som användningen kan medföra. Barn ska inte leka med apparaten. Rengöring och användarunderhåll ska inte utföras av barn, såvida de inte är över 8 år och är under uppsikt.

Grundläggande information
Bild 1: Beskrivning av laddningslägen
1) Charge = laddning
2) Knapp för att välja information (V, mA/A, min)
3) batterispänning i V
4) laddningsström i mA/A
5) laddningstid i minuter (min)
6) Laddar: laddningsstatus: 1 kvarts cirkel = 5–25 %, 2 = 26–50 %, 3 = 51–75 %, 4 = 76–100 %
7) trasigt/fel batteri (automatisk igenkänning kan ta några minuter)
8) bearbetar
9) inga symboler = fel: ingen kontakt, fel polaritet
10) laddning slutförd

Bild 2: Quick Charge-läge
1) Quick Charger = snabbladdningsläge; laddar omladdningsbara batterier på max 15 minuter (vid användning av 1–2 AA-batterier 1 600 mAh)

Bild 3: Optimeringsläge (Refresh)
1) Uppdatera = förnyelse av äldre uppladdningsbara batterier. Isatta batterier laddas ur och laddas flera gånger efter varandra (upp till 5 cykler) för att återställa batteriets maxkapacitet. Uppdateringsläget slutförs så fort kapaciteten slutar att öka och displayen visar "dn".
2) Laddningstid i minuter (min) startar från 0 efter varje cykel. Uppdateringsläget startar med urladdning, laddningscykeln körs kontinuerligt
3) 0%: Det uppladdningsbara batteriet laddas ur helt och väntar på att alla andra celler ska laddas ur. Så fort som alla isatta batterier har laddats ur och laddningsprocessen sätter igång igen blinkar laddningscirkeln
4) 100% blinkande: Det uppladdningsbara batteriet laddas och väntar på att alla andra celler ska laddas. Laddning – urladdningscykeln upprepas upp till 5 gånger
5) Växlar mellan dn (slutfört) och 100% så fort som uppdateringsläget är slutfört – batterierna är helt laddade

Så här används laddaren
Bild 4: Anslut kabeln. Laddaren kan användas över hela världen. Använd vid behov en landsspecifik adapter.

Bild 5: Sätt i batterier. Varje batteri måste beröra båda kontakterna. Den relativa kapaciteten beräknas inuti laddaren utifrån laddningstid och ström. Systemets uppbyggnad gör att NiMH-batterier endast kan uppge några få referenspunkter för exakt bestämning av laddningsstatus. Därför kan procentsatsen som visas på skärmen, under vissa omständigheter, ändras snabbare än väntat.

* Timern skyddar batterierna mot överladdning. Varje gång laddaren sätts i eluttaget startar timern på nytt. Laddningskontroll skyddar batterierna mot överladdning. Ta ut batterierna när laddaren inte är ansluten.

Genomsnittlig verkningsgrad i aktivt läge 88,0%.
Verkningsgrad vid låg last (10 %) 83,0%.
Elförbrukning vid noll-last 0,09W

1) **Miljöskydd**
För att undvika miljö- och hälsoproblem pga farliga ämnen i elektriska och elektroniska apparater får apparater som är märkta med den här symbolen inte slängas i osorterade hushållssopor, utan måste återanvändas eller återvinnas. För mer information om återvinning, var god vänd dig till ansvarig myndighet.

SRB/MNE

Sigurnost
Opasnost od povreda! Obične baterije mogu da eksplodiraju ako se pune. Puniti samo Ni-MH baterije, nikada obične baterije. Integrisana kontrola za sigurnosno zaustavljanje i minus delta-V funkcija odsecanja.
Grejanje punjivih baterija i punjača / adaptera za vreme punjenja je uobičajeno. Nikada nemojte da punite korodirane, oštećene ili procurele baterije. Nemojte otvarati, bacati u vatru ili kratko spajati punjive baterije ili punjač.U slučaju oštećenja/smetnje kontaktirati prodavca proizvoda VARTA.

Ovaj uređaj mogu da koriste deca stara 8 i više godina, te osobe sa smanjenim fizičkim, senzoričkim i mentalnim sposobnostima ili nedostatkom iskustva i znanja, ukoliko su pod nadzorom ili su upućene u bezbednu upotrebu uređaja i razumeju s tim povezane rizike. Deca ne smeju da se igraju uređajem. Deca ne smeju da vrše čišćenje i korisničko održavanje bez nadzora.

Osnovne informacije
Slika 1: Opis režima punjenja
1) Charge = Punjenje
2) Dugme za biranje informacija na displeju (V, mA/ A, min)
3) napon baterije u V
4) struja punjenja u mA/A
5) vreme punjenja u minutima (min)
6) Punjenje: stanje napunjenosti: 1 četvrtina kruga=5–25%, 2=26–50%, 3= 51–75%, 4= 76–100%
7) neispravna/pogrešna baterija (automatsko prepoznavanje može da potraje nekoliko minuta)
8) obrada
9) nema simbola = greška: nema kontakta;pogrešan polaritet
10) punjenje završeno

Slika 2: Režim brzog punjenja
1) Brzi punjač = režim brzog punjenja; punjenje punjivih baterija za do 15 minuta (na osnovu 1-2 AA 1600 mAh)

Slika 3: Režim obnavljanja
1) Režim osvežavanja = obnavljanje starijih punjivih baterija; umetnute baterije se potpuno prazne i pune nekoliko puta zaredom (do 5 ciklusa) kako bi se povratio maksimalan kapacitet baterije. Režim osvežavanja se završava čim više ne bude povećanja kapaciteta i na displeju se prikazuje „dn".
2) Vreme punjenja u minutima (min) počinje od 0 nakon svakog ciklusa
Režim osvežavanja počinje pražnjenjem; krug punjenja je trajno uključen
3) 0%: Punjiva baterija je potpuno ispražnjena i čeka da se sve ostale ćelije isprazne. Čim se sve umetnute baterije isprazne, proces punjenja ponovo počinje; krug punjenja treperi
4) 100% treperi: Punjiva baterija je napunjena i čeka da se sve ostale ćelije napune
Ciklus punjenja-pražnjenja se ponavlja do 5 puta
5) dn (gotovo) i 100% se smenjuju čim se režim osvežavanja završi; baterije su potpuno napunjene

Korišćenje punjača
Slika 4: Priključiti kabl. Punjač se može koristiti u celom svetu. Po potrebi koristiti adapter za datu zemlju.

Slika 5: Umetnite baterije. Svaka baterija mora da dodiruje oba kontakta. Relativan kapacitet se izračunava unutar punjača korišćenjem vremena i struje za punjenje. Usled sistemskih razloga, NiMH ćelije mogu da pruže samo nekoliko referentnih tačaka za tačno određivanje stanja napunjenosti. Stoga se, pod određenim okolnostima, procenti na displeju mogu menjati brže od očekivanog.

* Tajmer štiti baterije da se ne prepune. Svako uključivanje restartuje tajmer. Kontrola punjenja štiti baterije da se ne prepune. Baterije izvaditi pošto se punjač isključi iz struje.

Prosečna aktivna efikasnost 88,0%
Efikasnost pri niskom opterećenju 83,0%
Potrošnja električne energije bez opterećenja 0,09W

1) **Zaštita životne okoline**
Da bi se sprečili rizici po životnu okolinu i zdravlje usled opasnih materija iz električnih i elektronskih uređaja, zabranjeno je bacati uređaje označene ovim simbolom u nesortirano smeće, već oni moraju da budu reciklirani. Za ostale informacije na temu reciklaže obratite se odgovarajućoj ustanovi.

SK

Bezpečnosť
Nebezpečenstvo poranenia! Primárne batérie môžu pri nabíjaní vybuchnúť. Len batérie Ni-MH, nenabíjajte žiadne primárne batérie. Integrované bezpečnostné vypnutie a funkcia vypínania mínus delta V.
Zohrievanie nabíjacích batérií a nabíjačky/adaptéra počas nabíjania je normálne. Nikdy nenabíjate skorodované, poškodené alebo vytečené batérie. Je zakázané otvárať nabíjateľné batérie a nabíjačku, hádzať ich do ohňa a skratovať. Pri poškodení alebo poruchách kontaktujte predajcu VARTA.

Tento prístroj môžu používať deti od 8 rokov a osoby so zníženými fyzickými, zmyslovými alebo psychickými schopnosťami alebo nedostatkom skúseností a vedomostí ak sú pod dozorom/ poučení a sú si vedomí s tým spojených rizík. Deti sa s prístrojom nemajú hrať. Čistenie a používateľská údržba nemajú byť vykonávané deťmi ak nie sú staršie ako 8 rokov a pod dozorom.

Základné informácie
Obrázok 1: Opis režimov nabíjania
1) Charge = nabíjanie
2) Tlačidlo na výber zobrazovaných informácií (V, mA/A, min)
3) napätie batérie vo V
4) nabíjací prúd v mA/A
5) Čas nabíjania v minútach (min)
6) nabíjanie: Stav nabíjania: 1/4 kruhu = 5 – 25 %, 2/4 kruhu = 26 – 50 %, 3/4 kruhu = 51 – 75 %, 4/4 kruhu = 76 – 100 %
7) poškodená/chybná batéria (automatické rozpoznanie môže trvať niekoľko minút)
8) spracovanie
9) žiadne symboly = chyba; žiadny kontakt, nesprávna polarita
10) nabíjanie ukončené

Obrázok 2: Režim rýchleho nabíjania
1) Rýchlonabíjačka = režim rýchleho nabíjania; nabíja dobíjacie batérie do 15 minút (platí pre 1-2 AA 1 600 mAh)

Obrázok 3: Obnovenie
1) Obnoviť = obnova starších nabíjateľných batérií; aby sa obnovila maximálna kapacita batérie, vložené batérie sú úplne vybité a niekoľkokrát za sebou nabité (až 5 cyklov). Obnovovací režim sa ukončí, hneď ako už nie je možné zvýšiť kapacitu a na displeji sa zobrazí „dn".
2) Čas nabíjania v minútach (min) začína po každom cykle od 0. Obnovovací režim sa začína vybíjaním. Nabíjací kruh je stále zapnutý
3) 0 %: Nabíjateľná batéria je úplne vybitá a čaká na vybitie všetkých ostatných článkov. Hneď ako sú všetky vložené batérie vybité, proces nabíjania sa začne znova. Nabíjací kruh bliká
4) 100 % bliká: Nabíjateľná batéria je nabitá a čaká na nabitie všetkých ostatných článkov. Cyklus nabíjania a vybíjania sa opakuje až 5×
5) dn (hotovo) a 100 % sa striedajú ihneď po dokončení obnovovacieho režimu. Batérie sú úplne nabité

Použitie nabíjačky
Obrázok 4: Pripojte kábel. Nabíjačku je možné použiť na celom svete. Príp. použite adaptér špecifický pre krajinu.

Obrázok 5: Vloženie batérií. Každá batéria sa musí dotýkať oboch kontaktov. Relatívna kapacita sa vypočítava v nabíjačke na základe doby nabíjania a prúdu. Zo systémových dôvodov môžu články NiMH poskytovať len niekoľko referenčných bodov na presné určenie stavu nabíjania. Za určitých okolností sa preto môžu percentuálne údaje na displeji meniť rýchlejšie, než by ste očakávali.

* Pozri tabuľku s dobami nabíjania. Proces nabíjania ukončite ručne. Kontrola nabíjania chráni batérie pred prebitím. Ak nie je nabíjačka pripojená, batérie vyberte.

Priemerná účinnosť v aktívnom režime 88,0%.
Účinnosť pri nízkej záťaži (10 %) 83,0%.
Spotreba energie v stave bez záťaže 0,09W

1) **Ochrana životného prostredia**
Z dôvodu zabránenia ekologickým a zdravotným problémom vplyvom nebezpečných látok v elektrických a elektronických prístrojoch, prístroje, ktoré sú označené týmto symbolom, nesmú byť likvidované spolu s netriedeným domovým odpadom, ale musia byť opätovne použité alebo zhodnotené. Pre ďalšie informácie k téme recyklácie sa, prosím, obráťte na príslušný úrad.

SLO

Varnost
Nevarnost poškodb! Primarne baterije lahko pri polnjenju eksplodirajo. Polnite samo baterije Ni-MH, ne tudi primarnih baterij. Vgrajena enota za varno zaustavitev in funkcija za izklop minus delta-V.
Segrevanje polnilnih baterij in polnilca / adapterja med polnjenjem je normalno. Nikoli ne polnite zarjavelih, poškodovanih ali izteklih baterij. Akumulatorskih baterij ter polnilnika ne odpirajte, mečite v ogenj ali spravite v kratki stik. Pri škodi/motnjah se obrnite na trgovca VARTA.

To napravo smejo uporabljati otroci, stari najmanj 8 let, in osebe z zmanjšanimi fizičnimi, čutnimi ali duševnimi sposobnostmi ali s pomanjkljivimi izkušnjami in znanjem, če so pri tem pod nadzorom/dobijo navodila in razumejo s tem povezana tveganja. Otroci se z napravo ne smejo igrati. Otroci ne smejo čistiti in vzdrževati naprave, če niso starejši od 8 let ter pod nadzorom.

Osnovne informacije
Slika 1: Opis načinov polnjenja
1) Polni = polnjenje
2) Gumb za izbiro podatkov za prikaz na zaslonu (V, mA/ A, min)
3) napetost baterije v V
4) tok polnjenja v mA/A
5) čas polnjenja (min)
6) Polnjenje: stanje napolnjenosti: 1 četrtina kroga=5–25 %, 2=26–50 %, 3= 51–75 %, 4= 76–100 %
7) pokvarjena/napačna baterija (samodejno prepoznavanje lahko traja nekaj minut)
8) obdelava
9) ni simbolov = napaka: ni kontakta, napačna polarnost
10) polnjenje je končano

Slika 2: način hitrega polnjenja
1) Hitri polnilnik = način hitrega polnjenja; napolni akumulatorske baterije v roku 15 minut (na osnovi 1-2 AA 1600 mAh)

Slika 3: Način osveževanja
1) Osvežitveni način = obnovitev starejših akumulatorskih baterij; vstavljene akumulatorske baterije se večkrat zapored (do petkrat) povsem izpraznijo in znova napolnijo, s čimer se obnovi kapaciteta akumulatorske baterije. Osvežitveni način se konča, takoj ko ni več mogoče povečati kapacitete akumulatorske baterije, na zaslonu pa se prikaže „dn".
2) čas polnjenja (min) se po vsakem polnjenju ponastavi na 0. Osvežitveni način se začne s praznjenjem; krožec za prikaz polnjenja neprekinjeno sveti
3) 0%: Akumulatorska baterija je povsem izpraznjena in čaka na izpraznitev preostalih baterij. Takoj ko so izpraznjene vse vstavljene baterije, se postopek polnjenja znova prične; krožec za prikaz polnjenja utripa
4) 100% utripa: Akumulatorska baterija je napolnjena in čaka na napolnitev preostalih baterij. Postopek praznjenja in polnjenja se ponovi do petkrat
5) dn (končano) in 100% izmenoma utripata, takoj ko je osvežitveni način zaključen; baterije so povsem napolnjene

Uporaba polnilnika
Slika 4: Priključite kabel. Polnilnik je mogoče uporabljati po vsem svetu. Po potrebi uporabite prilagojevalnik za uporabo v vsakokratni državi.

Slika 5: Vstavite baterije. Vsaka baterija se mora dotikati obeh kontaktov. Relativna kapaciteta se izračuna v polnilniku z uporabo časa polnjenja in toka. Iz sistemskih razlogov baterije NiMH nudijo le nekaj referenčnih točk za natančno določanje stanja napolnjenosti. Zato se vrednosti v odstotkih na prikazu v nekaterih okoliščinah lahko spreminjajo hitreje kot pričakovano.

* Časovnik ščiti baterije pred prekomernim polnjenjem. Ob vsaki priključitvi se časovnik ponovno zažene. Nadzor polnjenja ščiti baterije pred prenapolnjenostjo. Če polnilnik ni priključen, baterije odstranite.

Povprečni izkoristek v aktivnem stanju 88,0%.
Izkoristek pri nizki obremenitvi (10 %) 83,0%.
Poraba energije v stanju brez obremenitve 0,09W

1) **Varstvo okolja**
Za preprečitev težav z okoljem in zdravjem zaradi nevarnih snovi v električnih in elektronskih napravah, naprav, označenih s tem simbolom, ni dovoljeno odstraniti med običajne gospodinjske odpadke, ampak jih je treba ponovno uporabiti ali reciklirati. Za nadaljnje informacije o recikliranju se obrnite na pristojni urad.

Garancija: Proizvajalec jamči, da bo proizvod brezhibno deloval v garancijskem roku ob pravilni uporabi, kot je navedeno v navodilih za uporabo. Garancijski rok začne teči z izročitvijo blaga potrošniku. V garancijski dobi bo proizvajalec oz. zakoniti zastopnik brezplačno odpravil vse napake in okvare na izdelku, ki so nastale pri normalni rabi izdelka, pod pogojem: • da kupec predloži dokazilo o nakupu (racun). • da v izdelek niso posegle osebe, ki nimajo pooblastila proizvajalca oz. zakonitega zastopnika. • da do okvare ni prišlo zaradi nepravilne uporabe izdelka, malomarnosti ali zlorabe.
Popravilo bo izvršeno najkasneje v 45 dneh od dneva sprejema izdelka, v popravilo. V kolikor izdelka ne bo mogoče popraviti v tem roku, lahko kupec zahteva novega. Garancija se podaljša za čas, kolikor je trajalo popravilo izdelka. Garancija ne pokriva potnih stroškov serviserja v primeru, da je zahtevano popravilo na lokaciji kupca. V strošek garancije niso všteti baterijski vložki. Čas zagotavljanja servisiranja je najmanj 3 leta po poteku garancijskega roka. Proizvode v garancijskem roku, ki ne delujejo brezhibno, pošljite na naslov VRR, d.o.o. Tržaška cesta 132, 1000 Ljubljana (Tel: 01 568 00 00) preko hitre pošte DPD (Tel.: 01 513 23 00). Naglasiti je potrebno, da stroške pošiljanja po veljavni poštni tarifi, krije podjetje Varta Remington Rayovac, d.o.o.

TR

Güvenlik
Yaralanma tehlikesi! Primer piller şarj işlemi sırasında patlayabilir. Yalnızca Ni-MH şarj edilebilir piller şarj edilmeli, primer piller kullanılmamalıdır. Entegre güvenlik kapatma devresi kontrol ve voltaj kesme fonksiyonu.
Şarj sırasında şarj edilebilir piller ve şarj cihazı/adaptör ısınır. Asla oksitlenmiş, hasarlı veya akmış piller şarj edilmemelidir. Şarj edilebilir pilleri ve şarj cihazını açmayın, ateşe atmayın ve kısa devre yaptırmayın. Hasar veya arıza durumunda VARTA satıcısı ile iletişime geçilmelidir.

Bu cihaz, 8 yaş ve üzeri çocuklar ve yetersiz fiziksel, duyumsal veya zihinsel kapasitelere sahip veya deneyim ve bilgisi bulunmayan kişiler tarafından, sadece denetim/talimat altında olmaları ve içerilen tehlikeleri anlamaları kaydıyla kullanılabilir. Çocuklar cihazla oyun oynamamalıdır. Temizlik ve kullanıcı bakımı işlemleri, 8 yaşın üzerinde ve denetim altında olmadıkları taktirde, çocuklar tarafından gerçekleştirilmemelidir.

Temel Bilgiler
Resim 1: Şarj Modlarının Açıklaması
1) Şarj = Şarj ediliyor
2) Ekran bilgilerini seçme butonu (V, mA/ A, dak)
3) Volt cinsinden pil voltajı
4) mili amper cinsinden şarj akımı
5) dakika (dak) cinsinden şarj süresi
6) Şarj oluyor: şarj durumu: 1 çeyrek daire=%5-25, 2=%26-50, 3= %51-75, 4= %76-100
7) arızalı/yanlış pil (Otomatik tanıma birkaç dakika sürebilir)
8) işleniyor
9) simgeler mevcut değil = Hata: temas yok, kutuplar ters
10) şarj tamamlandı

Resim 2: Hızlı Şarj Modu
1) Hızlı Şarj Cihazı = hızlı şarj modu; şarj edilebilir pilleri 15 dakikaya kadar şarj eder (1-2 AA 1600mAh'ye göre)

Resim 3: Yenileme Modu
1) Yenileme = eski şarj edilebilir pillerin yenilenmesi; Takılan piller, pilin maksimum kapasitesini geri kazanması için arka arkaya birkaç kez (maks. 5 döngü) tamamen boşalmış ve şarj edilmiştir. Yenileme modu, daha fazla kapasite artışı olmadığında sona erer ve ekranda "dn" gösterilir.
2) Dakika (dak) cinsinden şarj süresi, her döngüden sonra 0'dan başlar. Yenileme modu deşarj ile başlar; şarj çemberi açıktır
3) %0: Şarj edilebilir pil tamamen boşalmıştır ve diğer tüm pillerin boşalması beklenmektedir. Takılı tüm piller boşaldığında şarj işlemi yeniden başlar; şarj çemberi yanıp söner
4) %100 yanıp sönme: Şarj edilebilir pil şarj edildi ve diğer tüm pillerin şarj edilmesi bekleniyor. Şarj- deşarj döngüsü maks. 5 kez tekrarlanır
5) dn (tamamlandı) ve %100 değeri, yenileme modu tamamlandıktan hemen sonra değişir; piller tamamen şarj edildi

Şarj cihazının kullanımı
Resim 4: Kabloyu bağlayın. Şarj cihazı tüm dünyada kullanılabilir. Gerektiğinde ülkeye özel adaptör ile kullanılmalıdır.

Resim 5: Pilleri takınız. Piller yuvadaki her iki kontağa da temas etmelidir. Oransal kapasite şarj cihazındaki şarj süresi ve akım kullanılarak hesaplanır. Sistem ile ilgili sebeplerden ötürü NiMH hücreleri şarj durumunun tam olarak belirlenmesi için yalnızca birkaç referans noktası sağlayabilir. Bu yüzden, belli şartlarda ekrandaki yüzdeler beklenenden daha hızlı değişebilir.

* Zamanlayıcı pillerin aşırı şarj edilmesini önler. Her bir prize takma işlemi zamanlayıcıyı yeniden işletir. Şarj kontrolü pilleri aşırı yüklemeden korur. Bağlı olmayan şarj cihazının üzerinde pil bulundurulmamalıdır.

Ortalama aktif verimlilik 88,0%
Düşük yükte verimlilik (% 10) 83,0%
Yüksüz güç tüketimi 0,09W

1) **Çevre koruma**
Elektrikli ve elektronik cihazlarda bulunan tehlikeli maddelerin neden olduğu çevre ve sağlık sorunlarının önlenmesi doğrultusunda, bu simge ile işaretlenmiş cihazlar ayıklanmamış evsel atık ile birlikte yok edilmemelidir ve yeniden kullanılmalı veya işlenmelidir. Geri dönüşüm konusunda ek bilgiler için yetkili kurumlara başvurun.

UA

Безпека
Небезпека травмування! Батареї первинних елементів можуть вибухати під час зарядки. Дозволяється заряджати тільки нікель-металогідридні акумуляторні батареї, але не батареї первинних елементів. Інтегрована система запобіжного відключення і функція захисту від перезаряду.
Підвищення температури акумуляторів та зарядного пристрою / адаптера під час зарядки є звичайним. Заборонено заряджати іржаві, пошкоджені та протікаючі батареї. Не відкривати, не кидати у вогонь та не замикати накоротко акумулятори та контакти зарядного пристрою. При виявленні пошкоджень чи дефектів слід звернутися до дилера компанії VARTA.

Цей прилад може використовуватися дітьми у віці від 8 років і старше, а також особами з обмеженими фізичними, сенсорними або розумовими здібностями або недостатнім досвідом і знаннями, тільки якщо вони знаходяться під наглядом чи керуються вказівками щодо використання приладу в безпечний спосіб і усвідомлюють пов'язаний з цим рівень небезпеки. Дітям забороняється гратися з приладом. Дітям заборонено проводити заходи з очищення та обслуговування приладу без нагляду дорослих.

Основна інформація
Мал. 1: Опис режимів зарядження
1) Charge (Режим заряджання) = зарядження
2) Кнопка для вибору відображуваної інформації (В, мА/А, хв)
3) напруга акумулятора в В
4) струм заряду в мА/А
5) час заряджання у хвилинах (хв)
6) Заряджається: стан заряду: 1 чверть кола=5-25%, 2=26-50%, 3= 51-75%, 4= 76-100%
7) несправний/невідповідний акумулятор (автоматичне розпізнавання може тривати кілька хвилин)
8) обробка
9) Символи відсутні = помилка: нема контакту, невірна полярність
10) заряджання завершено

Мал. 2: режим швидкого заряджання
1) Швидкозарядний пристрій = режим швидкого заряджання; заряджання акумуляторів протягом 15 хвилин (ґрунтуючись на 1-2 AA 1600 мАгод)

Мал. 3: Режим оновлення
1) Оновлення = відновлення старих акумуляторів, які можна повторно заряджати; вставлені акумулятори були повністю розряджені та. заряджені кілька разів поспіль (до 5 циклів) для відновлення максимальної ємності акумулятора. Режим оновлення завершується, щойно ємність припиняє збільшуватися і на дисплеї з'являється напис «гот.».
2) Час заряджання в хвилинах (хв) починається з 0 хвилин після кожного циклу. Режим оновлення починається з розряджання; цикл заряджання стабільно увімкнений
3) 0%: акумулятор повністю розряджений і чекає, поки всі інші елементи розрядяться. Щойно всі вставлені акумулятори розрядилися, знову починається процес заряджання; цикл заряджання блимає
4) Блимає «100%»: акумулятор заряджений і чекає, поки всі інші елементи зарядяться. Цикл заряджання-розряджання повторюється до 5 разів
5) «гот.» (готово) і «100%» змінюються, щойно оновлюється режим; акумулятори повністю заряджені

Застосування зарядного пристрою
Мал. 4: Під'єднати кабель. Зарядний пристрій придатний для застосування у будь-якій країні світу. За потреби можна використати спеціальний адаптер відповідно до місцевих стандартів.

Мал. 5: Встановіть акумулятори. Впевнитись у щільному приляганні обох контактів кожної батареї. Відносна ємність розраховується в зарядному пристрої за допомогою часу заряджання і струму. З системних причин нікель-металогідридні акумулятори можуть забезпечити лише кілька опорних точок для точного визначення стану заряду. Тому за певних обставин відсотки на дисплеї можуть змінюватися швидше, ніж очікувалося.

* Функцію захисту акумуляторних батарей від перезаряду виконує таймер. Після кожного включення пристрою до штепсельної розетки відбувається перезапуск таймера. Функція контролю процесу зарядки захищає акумуляторні батареї від перезаряду. Вийняти акумуляторні батареї після того, як зарядний пристрій вимкнено.

Середній активний Коефіцієнт Корисної Дії 88,0%
Коефіцієнт Корисної Дії при навантаженні малим струмом (10%) 83,0%
Споживання енергії без навантаження 0,09W

1) **Екологічна безпека**
З метою запобігання негативному впливу на довкілля та здоров'я людини небезпечних речовин, що містяться у електричних та електронних пристроях, заборонено викидати пристрої, позначені цим символом, разом із несортованим побутовим сміттям. Такі пристрої підлягають вторинній переробці або утилізації. Для отримання додаткової інформації з питань переробки для подальшого використання звертайтесь до відповідної служби.

AR

السلامة
خطر الإصابة! قد تنفجر البطاريات الأساسية أثناء الشحن. احرص على عدم شحن أية بطاريات أساسية بل اشحن فقط بطاريات هيدريد النيكل المعدني.
الوظيفة المتكاملة للتحكم في الإيقاف للأمان،
ووظيفة الفصل عند تكون دلتا V سالبة.
تسخين البطاريات القابلة لإعادة الشحن والشاحن / المحول أثناء الشحن بوضع عادي
يمنع تماما شحن البطاريات المتآكلة أو التالفة أو المسربة.
لا تفتح البطاريات القابلة لإعادة الشحن والشاحن أو ترم بهما في النار أو تقوم بعمل دائرة قصر لهما. في حالة وجود أضرار أو اختلالات فيرجى الاتصال بموزع VARTA.

يمكن استخدام هذا الجهاز بواسطة الأطفال الذين تتراوح أعمارهم من 8 سنوات فما فوق والأشخاص ذوي القدرات الجسمانية أو الحسية أو العقلية المنخفضة أو عديمي الخبرة والمعرفة إذا تم الإشراف عليهم/تعليمهم ويفهمون المخاطر المعنية. يجب إلا يعبث الأطفال بالجهاز. يجب عدم قيام الأطفال بالتنظيف والصيانة إلا إذا كانوا أكبر من 8 سنوات مع الإشراف عليهم.

صورة 1: معلومات أساسية
1) Charge= شحن
2)(زر لاختيار معلومات العرض (فلط، ميللي أمبير/ أمبير، دقيقة
3) جهد البطارية بوحدة فلط
4) تيار الشحن بوحدة ميللي أمبير
5) (مدة الشحن بالدقائق (دقيقة
6) حالة الشحن: 1 ربع دائرة =5-25%، 2=26-50%
3=51-75%، 4=76-100%
7) (بطارية تالفة/غير صحيحة (قد يستغرق التعرف الأوتوماتيكي بضع دقائق
8) جار المعالجة
9) عدم وجود أي رمز = خطأ: لا يوجد اتصال، توصيل الأقطاب بشكل خاطئ
10) اكتمال الشحن
الشكل 2: وضع الشحن ا
(سعة 1600 ميللي أمبير في الساعة AA عتمادا على وجود 1-2 بطارية)
الشاحن السريع = وضع الشحن السريع؛ بطاريات قابلة لإعادة الشحن في ما يصل إلى 15 دقيقة (1

صورة 3: وضع التجديد
1) تحديث = تجديد البطاريات القديمة القابلة لإعادة الشحن، يتم تفريغ البطاريات المركبة تمامًا .وشحنها عدة مرات على التوالي (تصل إلى 5 دورات) لاستعادة القدرة القصوى للبطارية .تم» على الشاشة» "dn" يتم الانتهاء من وضع التحديث بمجرد عدم زيادة القدرة ويظهر الرمز
2) مدة الشحن بالدقائق (دقيقة) يبدأ من 0 بعد كل دورة وضع التحديث يبدأ بعملية التفريغ، دورة الشحن بشكل ثابت على
3)يتم تفريغ البطارية القابلة لإعادة الشحن تمامًا وانتظار تفريغ جميع الخلايا الأخرى : 0%
بمجرد تفريغ جميع البطاريات المركبة، تبدأ عملية الشحن مرة أخرى وتومض دورة الشحن
4)وميض 100% : يتم شحن البطارية القابلة لإعادة الشحن وانتظار شحن جميع الخلايا الأخرى
تتكرر دورة الشحن وتفريغ الشحن حتى 5 مرات
5) تم) و 100% بالتناوب بمجرد الانتهاء من وضع التحديث، البطاريات مشحونة بالكامل) dn يظهر الرمز

استخدام الشاحن
صورة 4: قم بتوصيل الكابل. يمكن استعمال الشاحن في جميع أنحاء العالم. يجب عند الضرورة استخدام المهايئ المحلي الخاص بكل دولة.
صورة 5: قم بتركيب البطاريات. يجب أن يتلامس كل بطارية مع سطحي التلامس. يتم حساب السعة النسبية بالشاحن باستخدام زمن الشحن والتيار. لأسباب تتعلق بالنظام لا تستطيع خلايا النيكل هيدريد فلز توفير إلا قليل من النقاط المرجعية للتحديد الدقيق لحالة الشحن. لذلك، ففي ظل ظروف معينة، يمكن أن تتغير النسب على الشاشة بشكل أسرع من المتوقع.
*يعمل جهاز ضبط الوقت على حماية البطاريات من الشحن المفرط. يعمل أي إدخال على إعادة تشغيل جهاز ضبط الوقت من جديد. يعمل فحص الشحن على حماية البطارية من الشحن المفرط. أخرج البطارية إذا كان الشاحن غير موصل.

معدل الكفاءه الفعاله 88,0%
الكفاءه بالتحميل الضعيف (10%) 83,0%
استهلاك الطاقة بدون تحميل 0,09W

1) **حماية البيئة**
لتجنب المشاكل البيئية والصحية التي تسببها المواد الخطرة في الأجهزة الكهربائية والإلكترونية، يجب عدم التخلص من الأجهزة، المشار إليها بهذا الرمز، من خلال النفايات المنزلية التي لم يتم فرزها، بل يتعين إعادة استخدامها أو إعادة تصنيعها. لمزيد من المعلومات حول موضوع إعادة التصنيع، يرجى الاتصال بالجهة المختصة".